NEO HSB 6450 FBK

Multifunkčná rúra s technológiou SurroundTemp z edície FullBlack





70 l | Čistiaci systém HydroClean | SurroundTemp

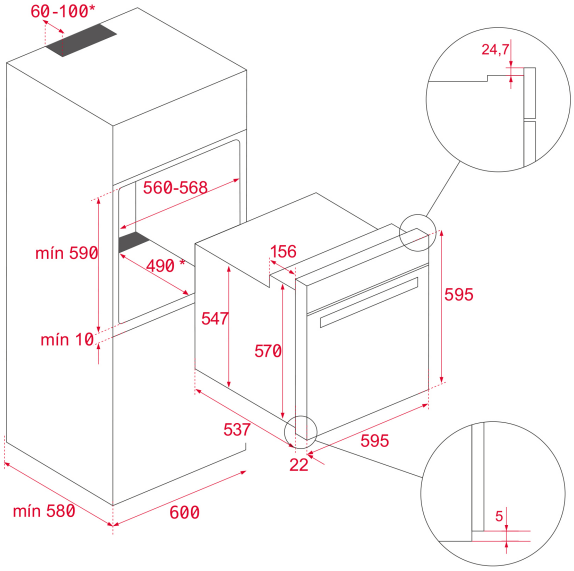

REFERENCE

REF: 111010078 **EAN:** 8434778034073

VLASTNOSTI

Multifunkčná rúra s technológiou SurroundTemp z edície FullBlack
Séria NEO – nový moderný dizajn
Ergonomická a štýlová rukoväť
Funkcia Chef s automatickými programami
Systém ThermoSeal pre stabilnú vnútornú teplotu
9 funkcií na prípravu jedál
Čistiaci systém HydroClean® PRO
Mechanické otočné ovládače
Širší LED displej
Energetická trieda A+
Elektronický dotykový LED časovač
Objem: 70 l
Odnímateľné dvierka s dvoma sklenenými tabuľami
Teleskopické výsuvné police Plus
5 úrovní pečenia
Systém FastClick
Funkcia expresného predhriatia
Smalt BrightClean pre väčšiu odolnosť
Nerezová oceľ odolná voči odtlačkom prstov
Automatický bezpečnostný systém vypínania
Napájací kábel so zástrčkou
Hlboký plech na pečenie a vystužený rošt

ROZMERY

Výška produktu (mm): 595
Šírka produktu (mm): 595
Hĺbka produktu (mm): 537+22
Dĺžka produktu (mm):
Čistá hmotnosť (kg): 28

TECH SPECS

Trieda energetickej účinnosti : A+
Výkon (V) : 220/240
Frekvencia (Hz) : 50/60
Maximálny menovitý výkon (W) : 3215

FARBA

111010078 Full Black