NEO HSB 6466 SS AirFry

Multifunkčná rúra so špeciálnou funkciou AirFry

70 l | Čistiaci systém HydroClean | SurroundTemp

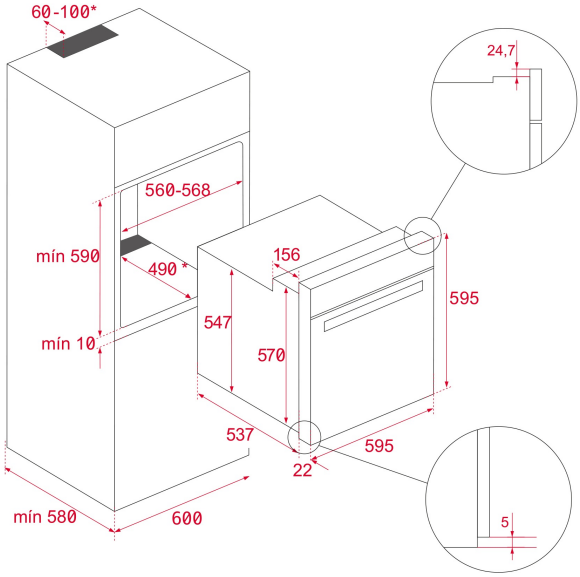

REFERENCE

REF: 111010082 EAN: 8434778034110

VLASTNOSTI

Multifunkčná rúra so špeciálnou funkciou AirFry
Séria NEO – nový moderný dizajn
Ergonomická a štýlová rukoväť
Funkcia Chef s automatickými programami
Systém ThermoSeal pre stabilnú vnútornú teplotu
9 funkcií na prípravu jedál
Čistiaci systém HydroClean® PRO
Mechanické ovládanie pomocou tlačidiel push-pull
Širší LED displej
Energetická trieda A+
Špeciálne funkcie AirFry a AirFry Tray
Elektronický dotykový LED časovač
Objem: 70 l
Odnímateľné dvierka s dvoma sklenenými tabuľami
Teleskopické výsuvné police Plus
5 úrovní pečenia
Systém FastClick
Funkcia expresného predhriatia
Smalt BrightClean pre väčšiu odolnosť
Automatický bezpečnostný systém vypínania
Napájací kábel so zástrčkou
FryMaster Box – špeciálny perforovaný plech na vyprážanie
Hlboký a plytký plech, rošt

ROZMERY

Výška produktu (mm): 595
Šírka produktu (mm): 595
Hĺbka produktu (mm): 537+22
Dĺžka produktu (mm):
Čistá hmotnosť (kg): 28

TECH SPECS

Trieda energetickej účinnosti : A+
Výkon (V) : 220/240
Frekvencia (Hz) : 50/60
Maximálny menovitý výkon (W) : 3215

FARBA

111010082 Nerezová oceľ