Stone 90 B-TG 2B AUTO

□□□□□□□□□□□□□□□□□□□□□□□□□□□□□□ 2 □□□□ □□□□□□□□□□□□□□□□□□□□□□□□□□□□

□□□□□□□□□□□□□□

REF: 115260007 EAN: 8434778005226

□□□□□□□□□□□□

□□□□□□□□□□□□ Stone □□□□□□□
□□□□□□□□□□□□ Tegranite+
2 □□□□
□□□□□□□□□□□□□□□□□□□□□□□□
□□□□□□□□□□□□□□□□□□□□□□□□□□□□ □□□□□□□□□□□□□□□□□□□□□□□□□□
□□□□□□□□□□□ UV □□□□□□□□□□□□
□□
□□□□□□□□□□ □□□□□ 3½" □□□□□□□□□□□□□□□□□□ □□□□□□□□□□□□□□□□□□
□□□□□□□□ 200 □□.
□□□□□□□□□□□□□□□□□□□□□□ 90 □□. □□□□□□□

200 □□. □□□□□□□□□ □□□□□□ □□□□□□□□ □□□□□□□□□□□ □□□□□ □□□□□□□□ □□□□□□□□□ 200 □□.

□□□□

Product height (mm):
Product width (mm): 510
Product depth (mm): 200
Product length (mm): 860
Net weight (Kg): 15,5

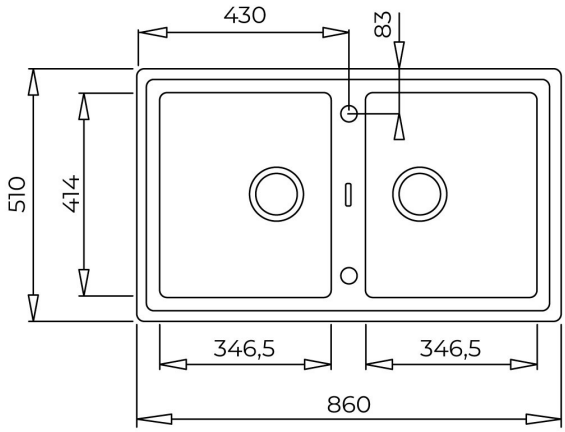

□□

115260007 □□□□□□□□□□□□□□

115260012 □□□□□□□□□□□□□□

115260012 □□□□□