MaestroPizza HLB 8510 P

□□□□□□□□□□□□□□□□□□□□□ MaestroPizza □□□□□ Pyrolytic □□□□□□□□□□□□□□□□□□□□□□□ □□

Hydroclean

70 □□□□

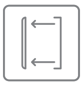

□□□□□□□□□□ □□□□□□□□□□ □□□□□□□ □□□□□□□□□□ □□□□□□□

□□□□□□□□□□

□□□□□□□□□- □□□□□□□□□ □□□□□□□ □□□

□□□□□□□□□ □□□□□□□□□□ □□□□□□□ □□□□□□□□□□ □□□

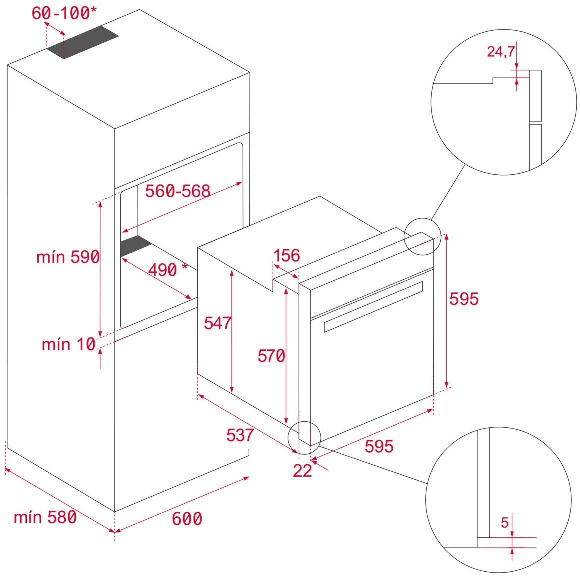

□□□□□□□□□□□□□□□

REF: 111000046 EAN: 8434778017489

□□□□□□□□□□□□

□□□□□ MaestroPizza
□□□□□□□□□□□□□□□□□□□□ SurroundTemp
8 □□□□□□□□□□□□□
□□□□□□□□□□□□□□□□ 340ºC □□□□□□□□□□□□□□□□□□□□□□□□□□□□□□□□□□□
□□□□□□□□□□□□□□□□□□□□□□□□□□□□□□□□□□: 50-250ºC
□□□□□□□□□□□□□□□□□ 2 □□□□ Pyrolysis □□□ HydroClean
□□□□□□□□□□□□□□□□□□□□□□□□□□□□ □□□□□□□□□□
□□□□□□□□□□□□□□□□□□□□□□□□□□□□□□ (□□□□□□□□□□□□□□□□□ □□□/ □□□□ □□□□□□□□)
□□□□□□□□□□□□□□□□□□□ 5 □□□□
□□□□□□□□□□□□□□□□□□□ □□
□□□□□□□□□□□□□□□□ 4 □□□□ □□□□□□□□□□□□□□□□□□□□
□□□□□□□□□□□□□□□□-□□□□□□□□ SoftClose □□□□□□□□□□□□□□□□□□□□□□□□□□□□
□□□□□□□□□□□□□□□□□□□□□□□□□□□□□□ □□□□□□□□□□□□□□□□□□□
□□□□□□□□□□□□□□□□□□□□□□□□□□□□□□□□□□
□□□□□□□□□□□□□□□□□□□□□□□□□
□□□□□□□□□□□□□□□□□□□□□□□□□□□□, □□□□□□□□□□□□□□□□□□□□□□□, □□□□□□□□□□□□ □□□ □□□□□□□□□□□□□□□□□□□□□□
□□□□□□ (□□□/□□□□□□): 71 / 70 □□□□

□□□□

Product height (mm): 595
Product width (mm): 595
Product depth (mm): 537+22
Product length (mm):
Net weight (Kg): 34

□□□□□□□□□□□□□□□□□□□□□□□□□□□□

□□□: A+
□□□□□□□□□□□□□ (V): 220-240
□□□□□□□□□ (Hz): 50/60
□□□□□□□□□□□□□□□□□□□□ (W): 3552

□□

111000046 □□□□□□□□□□□□□