ARK 938

□□□□□□□□□□□□□□□□□□ □□□□□□□□-□□□□ □□□□□ □□□□□□□□□□□□□□□□□□□□□□□□

□□□□□□□□□□□□□□□□

REF: 23938120W EAN: 8421152134252

□□□□□□□□□□□□□

□□□□□□□□□□□□□□□□□□ □□□□□□□□-□□□□□□□□□ □□□□□□ □□□□□□□□□□□□□□□□□ □□□□□□□

□□□□□□□□□□□□□□□□□□□-□□□

□□□□□□□□□□□□□□□□□□□□□□□□□

□□□□□□□□□□□□□□□□□□□□□□□□□ 1 □□□□□□□□□□□□□□□□□□□□□□□□□□□□□□□□□□□□□ □□□□

□□□□□□□□□□□□□□□□□□□□□□□□□□□□□□□□□□□□□□□

□□□□□□□□□□□□□□□□□□□□□□□□□□□□□□□□□□□□□□□

□□□□□□□□□□□□□□□□□□□□□□□□□□□□□□□□□

□□□□□□□□□-□□□□□□□□□□□□□□□□□□□□□□□□

□□□□□□□□□□□□□□□□□□□□□□□□□□□□□ □□□□ 1/2”

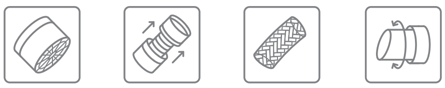

□□□□□□□□ □□□□□□□□ □□□□□□□□ □□□□□ — □□□□□□□□ □□□□□□□□□□□ □□□□□□□□□ □□□ — □□□□□ □□□□□□□□ — □□□□□□□ □□□□□□□□□□□ □□□□□□□□ □□□□□-□□□

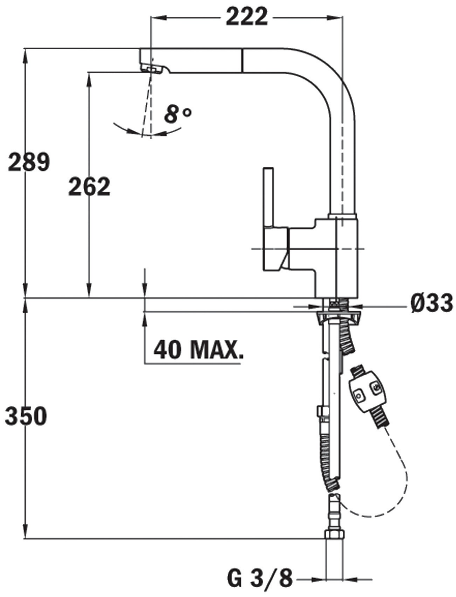

□□□□□

Product height (mm): 289
Product width (mm):
Product depth (mm):
Product length (mm):
Net weight (Kg): 2,7

□□

23938120W □□□□□□

239381210 □□□□□□□□□□□□