CNL 6415 PLUS

เครื่องดูดควันแบบมาตรฐานสลิมไลน์ Pull-out มอร์เตอร์ประหยัดพลังงาน Eco, ขนาด 60 ซม.



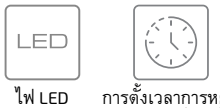

ไฟ LED

การตั้งเวลาการหยุดการทำงานล่วงหน้า

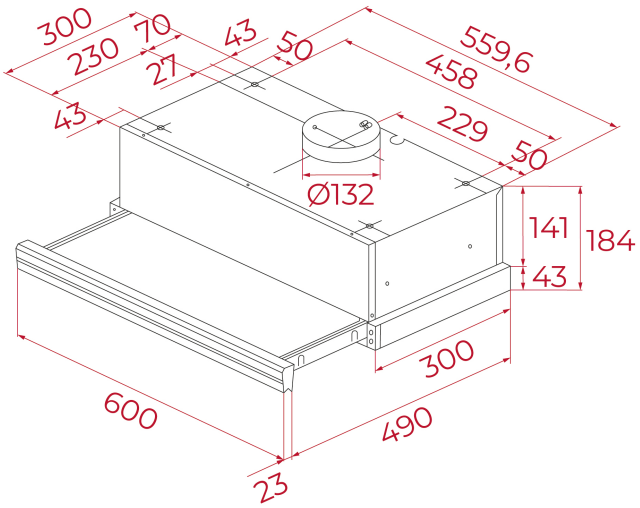

ข้อมูลอ้างอิง

REF: 40436822 **EAN:** 8421152146224

ลักษณะเฉพาะ

เครื่องดูดควันแบบ Pull-out ติดตั้งในตู้
ควบคุมการทำงานระบบอิเล็กทรอนิกส์
ปรับความแรงได้ 5 ระดับ + 1 แรงพิเศษ
กำลังดูดรวมสูงสุด (ลบ.ม./ชม): 393
ระดับเสียงสูงสุด (เดซิเบล): 69
ไฟส่องสว่าง LED บาร์ 1 ดวง
แผ่นกรองน้ำมันสแตนเลสสตีล 2 ชิ้น
ตั้งเวลาปิดการทำงานล่วงหน้า
แผ่นหน้าบานด้านหน้ากระจกนิรภัยสีดำ
สามารถถอดเปลี่ยนหน้าบานได้
พร้อมวาวล์ป้องกันการดูดอากาศกลับ

ขนาด

Product height (mm): 184
Product width (mm): 600
Product depth (mm): 300/490
Product length (mm):
Net weight (Kg): 7,26

รายละเอียงเชิงเทคนิค

ระดับประสิทธิภาพการใช้พลังงาน: A
เสียง (LwA) กำลังต่ำสุด (dB): 51,6
เสียง (LwA) กำลังสูงสุด (dB): 63,9
เสียง (LwA) ขณะเพิ่มกำลัง (dB): 69
Ø ท่อออก (mm): 120

สี

40436822 กระจกสีดำ

40436820 สีสแตนเลสสตีล