MWE 225 G

ไมโครเวฟ+ย่าง แบบตั้งลอยอิสระ ความจุ 20 ลิตร





20 ลิตร | ละลายน้ำแข็งโดยการตั้งเวลา | ละลายน้ำแข็งโดยการคำนวนน้ำหนัก | เมนูสั่งการทำงานโดยตรง

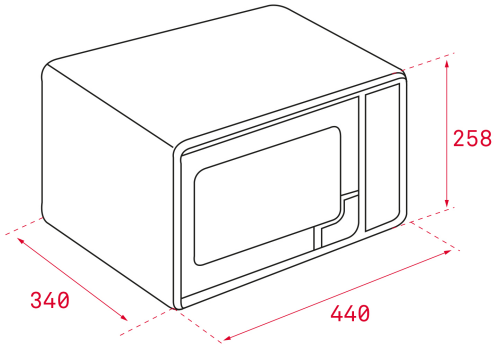

ข้อมูลอ้างอิง

REF: 40590470 **EAN:** 8421152128732

ลักษณะเฉพาะ

ไมโครเวฟ พร้อมระบบย่าง แบบ Freestanding
3 ฟังก์ชั่นการทำงาน
8 เมนูการทำงานแบบสั่งงานโดยตรง
กำลังไฟไมโครเวฟ 5 ระดับ, 700 วัตต์
กำลังไฟย่าง: 1,000 วัตต์
ระบบละลายอาหารแช่แข็งด้วยการตั้งเวลาและคำนวนน้ำหนัก
•ควบคุมการทำงานระบบอิเล็คทรอนิกส์ พร้อมจอแสดงผลแบบดิจิตอล
ประตูกระจก 2 ชั้น
ภายในสีเคลือบเทา ภายนอกสแตนเลสสตีล
ระบบล็อคป้องกันเด็ก
ไฟส่องสว่างภายใน
เริ่มต้นการทำงานรวดเร็ว
ความจุ (รวม/สุทธิ): 20 / 18.8 ลิตร

ขนาด

Product height (mm): 258
Product width (mm): 440
Product depth (mm): 340
Product length (mm):
Net weight (Kg): 10,7

รายละเอียดเชิงเทคนิค

กำลังไฟ MWO (W): 700
ความถี่ (Hz): 50
กำลังไฟรวมสูงสุด (W): 1050
ย่าง (W): 1000

สี

40590470 สีสแตนเลสสตีล