MWE 209 FI

□□□□□□□□□+□□□□ □□□□□□□□□□□ □□□□□□□ 20 □□□□

□□□□□□□□□□□□□□□□□□

REF: 40581119 EAN: 8421152127230

□□□□□□□□□□□□□□□

□□□□□□□□□□ □□□□□□□□□□□□□□□□□ □□□□ Built-in
3 □□□□□□□□□□□□□□□□□□□□□□□□□□□
8 □□□
□□□□□□□□□□□□□□□□□□□□□□□ 5 □□□□□□: 800 □□□□□□
□□□□□□□□□□□□□□□□□□: 1,000 □□□□□□
□□
□□
□□□□□□□□□□□□□□□□□ 2 □□□□□
□□
□□□□□□□□□□□□□□□□□□□□□□□□□□□□□□□□□□□
□□□□□□□□□□□□□□□□□□□□□□□□□□□□□□
□□
□□□□□□□□□□ (□□□□/□□□□□□□): 20 / 18.6 □□□□□
□□□

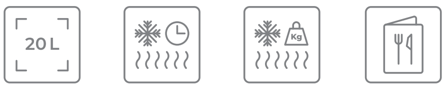

20 □□□□ | □□□□□□□□□□□ □□□□□□□□□□ □□□□□□□□□□ □□□□□ | □□□□□□□□□□□ □□□□□□□□□□ □□□□□□□□□□□□ □□□□□□□□□□□ | □□□□□□□□□□□ □□□□□□□□□□□□ □□□□□□□□

□□□□□

Product height (mm): 340
Product width (mm): 463
Product depth (mm): 360
Product length (mm):
Net weight (Kg): 15,0

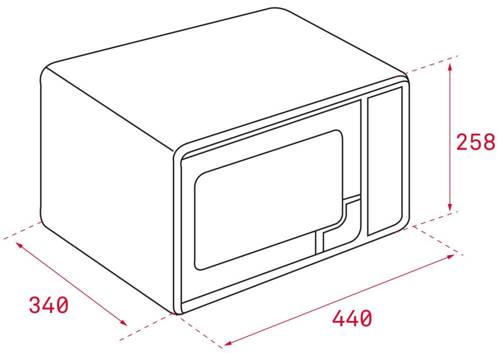

□□□□□□□□□□□□□□□□□□□□□□□□□□□□□□□□□□

□□□□□□□□□□□ MWO (W): 800
□□□□□□□□□□ (Hz): 50
□□□□□□□□□□□□□□□□□□□□□□□□□ (W): 1250
□□□□□ (W): 1000

□□

40581119 □□□□□□□□□□□□□□□□□□□□□