FIH 16760 TOS Black
□□□ □□□□□□ VarioPro

□□□□□□□□□□□□□□□□□□□□□□□

REF: 113160000 EAN: 8434778012675

□□□□□□□□□□□□□□□□

□□□ □□□□□□□□□□□□□□□□□□□□□□□□□□
□□□□□□□ VarioPro
□□□□□□□□□□□□□□□□□□□□□□□□□□□□□□□□□□□(Rim extraction)
□□
□□(FreshAir function)
□□
□□□□□□□□□□□□□□□□□□□□□□ 3 □□□□□□ □□□□ 1 □□□□□□□□□□□□□□□□□□□□□
□□□
□□
□□□□□□□□□□□□□□□□□□□□□□□□□□□□□□□□□□□□□(EcoPower)
□□□□□□□□□□□□□□□□□□□□□□□□□□□□□□ (□□.□./□□): 630
□□□□□□□□□□□□□□□□□□□□□□□□□□□□ (□□□□□□□□□): 67
□□□□□□□□□□□□□□□□□□□□□□□□□□□□□

□□□□□□□□□□□ □□□□□□□□□

□□□□□□□□□□ □□□□□□□□□□ □□□□□□□□□□ □□□□□□□□□ □□□□□□□□□□□□

□□□□□

Product height (mm): 186
Product width (mm): 110
Product depth (mm): 510
Product length (mm):
Net weight (Kg): 15

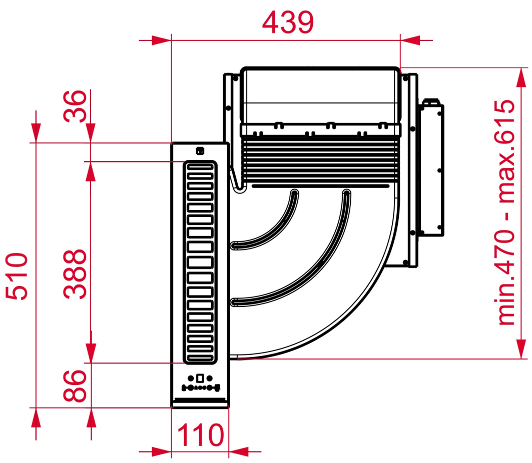

□□□□□□□□□□□□□□□□□□□□□□□□□□□□□□□□□□□□□□

□□□: A+
□□□□□□ (LwA) □□□□□□□□□□□□□□□□□□□□□ (dB): 62
□□□□□□ (LwA) □□□□□□□□□□□□□□□□□□□ (dB): 67
□□□□□□ (LwA) □□□□□□□□□□□□□□□□□□□□□□□□ (dB): 70
Ø □□□□□□□□ (mm): 220x90

□□

113160000 □□□□□□