'TEKA

DFI 76950
□□□□□□□□□□□□□□□□□□□□□□□□□□□ (□□□□□□□□□□□□□□) □□□□□□□□□□□□□□□□□□□□□□□□□□ □□□□□□□□□□ IonClean, □□□□□□□□□□□□□□□

□□□□□□□□□ □□□□□□□ | □□□□□□□□□ □□□□□ □□□□□□□□ □□□□□□□□ | □□□□□□□□□ □□□□□□□□□□□ □□□□□□□□ | □□□□□□□□□ □□□□□□ □□□□□□□□□□□ | □□□□□□□□□ □□□□□□□

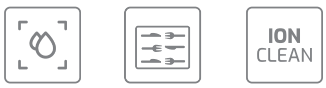

AquaLogic | □□□□□□□□□ □□□□□□□ □□□□□□□□□ □□□□□-□□□□□ | IonClean

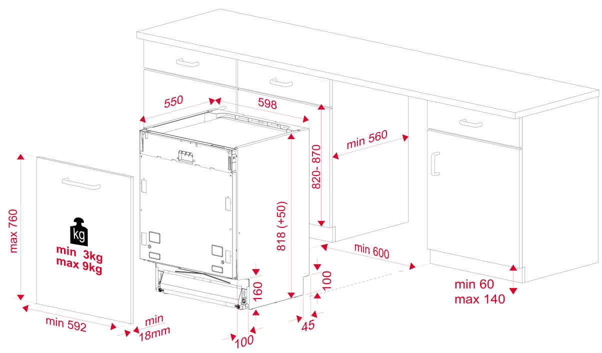

□□□□□□□□□□□□□□□□

REF: 114260004 EAN: 8434778013481

□□□□□□□□□□□□□

□□□□□□□□□□□□□□□□□□□□□□□□□□□□□□ (□□□□□□□□□□□□□□□)
□□□
□□□□□□□: 15 □□□□□□□□□□□□
9□□□□□□□□□□□□□: 9 □□□□□□□□
□□□□□□□□□□□□□□□□□□□□□: 35°, 40°, 45°, 50°, 65°, 70°C
□□□□□□□□□□□□□□□□□□□□□□□□□□□
□□
□□□□□□□□□□□□□□□□□ MultiFlex 3
□□□□□ SmartSensor □□□□□□□□□□□□□□□□□□□□□□□□□□□□□□□□□□
□□□□□□□□□□□□□□□□□ MultiCleaner □□
1 □□□□□□□□□□□□□□□□□ FlexiSet
□□□□□□□□□□□□□□□□□□□□: 30 □□□□□
□□□□□□□□□□□□□□□□□□□□□: □□□□□□□□□□□□□□□□□□□□□□□□□□□□ (DualCare),□□□□□□□□□□□ □□□□□ (GlassCare), □□□□□□□□□□□□□□□□□ (AutoClean), □□□□□□□□□ □□□□□□□□□□□ (AutoProgram),□□□□□□□□□□□□□□□□□□□□□□□□□□□□□ (Intensive),□□□□□□□□□□□□□□□□□□□□□□□□□□□□□□ (ECO),□□□□□ 1 □□□□□□□□□, □□□□□ □□□□□□□□□□□□□□□□□(PreWash)
□□□□□□□□□□□□□□□□□□□□□:□□□□□□□□□□□□□□□□□□□□□□□□□□□□□□, □□□□□□□□□□□□□□□□□□ (Express), □□□□□□□□□□□□□□□□□ (PowerWash),□□□□□□□□□□□□□□□□□□□□□□□□ □□□□□□□□□□□□ (IonClean)
□□□ (AquaStop) □□□□□□□□□□□□□□□□□□□□□□□ (AquaSafe)
□□
□□□□□□□□□□□□□□□□□□□□□□ 3 □□□□□□□□
□□□□□□□□□□□□□□□□□□□□□□□□□□□□□ Push-up
□□□□□□□□□□□□□□□□□□□□□□□□□□□□□□□□□□□□□□: 1-24 □□□□□□□□□
□□□□□□□□□□□□□□□□□□□□□□□□□□□□□□□□□□□: 42 □□□□□□□□□
□□□
□□
□□□

□□□□□

Product height (mm): 818
Product width (mm): 598
Product depth (mm): 550
Product length (mm):
Net weight (Kg): 40,1

□□□□□□□□□□□□□□□□□□□□□□□□□□□

□□: D
□□□□□□□□□□□□□□□□□□□□□□□□□□□ (Kw/day): -
□□□□□□□□□□□□□□□□□□□□□□□□ (litres/year): 2660
□□□□□□□□□□□□□□ (dBA): 42
□□□□□□□□□□□□□□□□ (V): 220-240
□□□□□□□□□□□ (Hz): 50

□□