EFX 90.1 4G 1H AI AL DR

เตาแก๊ส + เตาไฟฟ้าผิวกระจกเซรามิก 5 หัวเตา และตะแกรงรองภาชนะเหล็กหล่อ, ขนาด 86 ซม.




ระบบจุดติดอัตโนมัติ


ระบบตัดแก๊สอัตโนมัติ


ติดตั้งง่าย

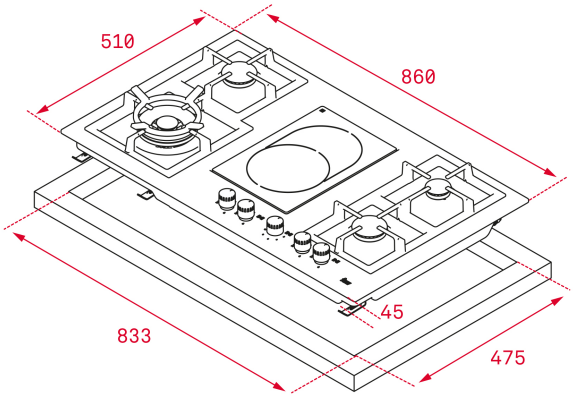

ข้อมูลอ้างอิง

REF: 112610050 **EAN:** 8434778019605

ลักษณะเฉพาะ

เตาแก๊ส + เตาไฟฟ้าผิวกระจกเซรามิก
ควบคุมการทำงานเตาแก๊สด้วยลูกบิด
หัวเตาประกอบอาหาร 5 ส่วน
1 หัวเตาแก๊ส เปลวไฟ 2 ชั้น กำลังไฟ 4.0 กิโลวัตต์
1 หัวเตาแก๊ส กำลังไฟ 1.70 กิโลวัตต์
1 หัวเตาแก๊ส กำลังไฟ 1.00 กิโลวัตต์
1 หัวเตาไฟฟ้าเซรามิก Ø 170 x 265 mm
ผิวเตาสแตนเลสสตีล
ระบบจุดแก๊สอัตโนมัติ
ระบบตัดแก๊สอัตโนมัติเพื่อความปลอดภัย
ตะแกรงรองภาชนะเหล็กหล่อ
กำลังไฟรวมสูงสุด 8,500 วัตต์

ขนาด

Product height (mm): 91
Product width (mm): 860
Product depth (mm): 510
Product length (mm):
Net weight (Kg): 13,35

รายละเอียดเชิงเทคนิค

พิกัดกำลัง (V): 220-240
ความถี่ (Hz): 50/60
กำลังไฟรวมสูงสุด (W): 2200

สี

112610050 สีสแตนเลสสตีล

ประสิทธิภาพการใช้พลังงาน

Power consumption in standby mode (W): -
Time to reach standby mode (min): -