**KUBE 72.37 TG**

□□□□□□□□□□□□□□□□□□□□□□□□□□□□□□ 1 □□□□ □□□□□□□□□□□□□□□□□□□□□□□□□□□□

## □□□□□□□□□□□□□□

REF: 115240002 EAN: 8434778028461

## □□□□□□□□□□□□

□□□□□□□□□□□□ Kube □□□□□□□□
□□□□□□□□□□□□ Tegranite+
1 □□□□
□□□□□□□□□□□□□□□□□□□□□□□□□□
□□□□□□□□□□□□□□□□□□□□□□□□□□□□ □□□□□□□□□□□□□□□□□□□□□□□□□□□□
□□□□□□□□□□□ UV □□□□□□□□□□□□□
□□□□□□□□□□□□□□□□□□□□□□□□□□□□□□□□□□□□□□□□□□□□
□□□□□□□□□□ □□□□ 3½" □□□□□□□□□□□□□□□□□
□□□□□□□□ 200 □□.
□□□□□□□□□□□□□□□□□□□□□□ 80 □□. □□□□□□□

□□□□□□□□□□

## □□□□

**Product height (mm):**
**Product width (mm):** 440
**Product depth (mm):**
**Product length (mm):** 780
**Net weight (Kg):** 16,3

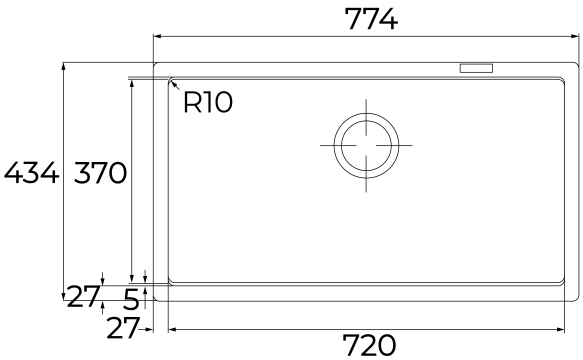


## □□

115240002 Black matt