# EasySteam HLB 8408 BK

□□□□□□□□□□□□□□□□□□□□□ Surround Temp □□□□□□□□□□□□□□□□□□□□□□□□□□□□□□□□□□□□□□□

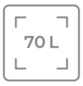

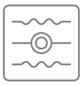

Hydroclean | 70 □□□□ | □□□□□□□□□□ □□□□□□□□□□□ □□□□□□□□ □□□□□□□□□□□ □□□

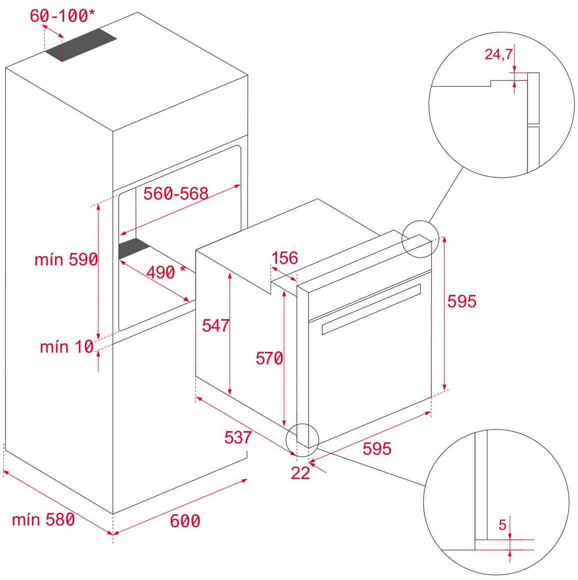


## □□□□□□□□□□□□□□□□

REF: 111000081 EAN: 8434778030983

## □□□□□□□□□□□□□

□□□□□□□□□□□□□□□□□□□□□□ SurroundTemp □□□□□□□□□□□□□□□□□□□□
9 □□□□□□□□□□□□□□
□□□□□□□□□□□□□□□□□□□□ HydroClean
□□□□□□□□□□□□□□□□□□□□□□□□□□□□□□□□ □□□□□□□□□□□□
□□□□□□□□□□□□□□□□□□□□□□□□□□□□□□□□□□ (□□□□□□□□□□□□□□□□□□□□ □□□/ □□□□□ □□□□□□□□□)
□□□□□□□□□□□□□□□□□□□□□□□ 5 □□□□□
□□□□□□□□□□□□□□□□□□□□□□□□ □□□□□□□□□□□□□□□□□□□□□□
□□□□□□□□□□□□□□□□□□□□ 3 □□□□□ □□□□□□□□□□□□□□□□□□□□□□□□
□□□□□□□□□□□□□□□□□□-□□□□□□□□□ SoftClose □□□□□□□□□□□□□□□□□□□□□□□□□□□□□□
□□□□□□□□□□□□□□□□□□□□□□□□□□□□□□□□□□ □□□□□□□□□□□□□□□□□□□□□□
□□□□□□□□□□□□□□□□□□□□□□□□□□□□□□□□□□□□□
□□□□□□□□□□□□□□□□□□□□□□□□□□□□□□□□□□□□□□□□□
□□□□□□□□□□□□□□□□□□□□□□□□□□□, □□□□□□□□□□□□ □□□□□□□□□□□□□□□□□□□□□□□□□□□□□□□□□□, □□□□□□□□□□□□□□□□□□□□□
□□□□□□□□ (□□□□/□□□□□□□): 71 / 70 □□□□□

## □□□□□

**Product height (mm):** 595
**Product width (mm):** 595
**Product depth (mm):** 537+22
**Product length (mm):**
**Net weight (Kg):** 28

## □□□□□□□□□□□□□□□□□□□□□□□□□□□□

□□□□□□□□□□□□□□□□□□□□□□□□□□□□□□□□□□□□□□□□□□□□□: A+
□□□□□□□□□□□□□□□ (V): 220/240
□□□□□□□□□□□ (Hz): 50/60
□□□□□□□□□□□□□□□□□□□□□□□□ (W): 3215

## □□

111000081 □□□□□□□□□□□□□□