SteakMaster

□□□□□ □□□□□□□□□□□□□□ □□□□ Pyrolytic □□□□□□□□□□□□□□□□□□□□□□□□□□□ □□□ □□□□□□
□□□□□□□□□□□□□□□□□□□□□□□□□□□□□□□□

Hydroclean | □□□□□□□□□□ □□□□□□□□□ □□□□□□ □□□□□□□□□□ □□□□□□□ | □□□□□□□□□□ | □□□□□□□□□- □□□□□□□□□ □□□□□□□ □□□ | □□□□□□□□□ □□□□□□□□□□ □□□□□□ □□□□□□□□□□ □□□

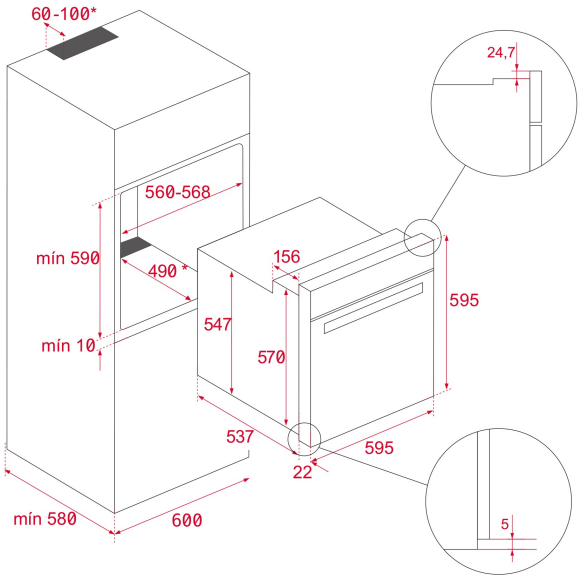

□□□□□□□□□□□□□□□

REF: 111000026 EAN: 8434778009910

□□□□□□□□□□□□

□□□□□□□□□□□□□□□□□□□□ □□□□□□□□ □□□□□□□□□□□□□□□□□□□□□□□□
12 □□□□□□□□□□□□□□□□□□□□ □□□□□□ 20 □□□□□□□□□□□□□□□□□□□□□□□□□□
□□□□□□□□□□
□□□□□□□□□□□□□□□□□□□ 2 □□□□: Pyrolysis & HydroClean Pro
□□□□□□□□□□□□□□□□□□□□ □□□□□□□□□□□□□□□□□□□□