**SteakMaster**

Hydroclean

□□□□□□□□□ □□□□□□□□ □□□□□□ □□□□□□□□□ □□□□□□□

□□□□□□□□□

□□□□□□□□□- □□□□□□□□ □□□□□□□ □□□

□□□□□□□□ □□□□□□□□□ □□□□□□ □□□□□□□□□ □□□

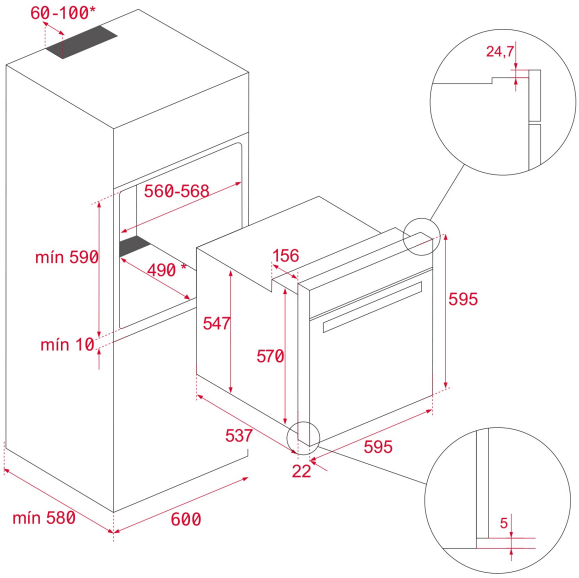


## □□□□□□□□□□□□□□□

REF: 111000036 EAN: 8434778012576

## □□□□

**Product height (mm):** 595
**Product width (mm):** 595
**Product depth (mm):** 537+22
**Product length (mm):**
**Net weight (Kg):** 45,8

## □□□□□□□□□□□□□□□□□□□□□□□

□□□□□□□□□□□□□□□□□□□□□□□□□□□□□□□□□: A
□□□□□□□□□□□□ (V): 220-240
□□□□□□□□ (Hz): 50/60
□□□□□□□□□□□□□□□□□□□ (W): 3518

## □□

111000036 □□□□□□□□□□□

111000026 □□□□□□□□□ □□□□□□□□□□□□□