MAESTRO **CLC 835 MC WH-SS**

Kapsüllü Ankastre Kahve Makinası (19 bar basınç)

Capsules Ground coffee

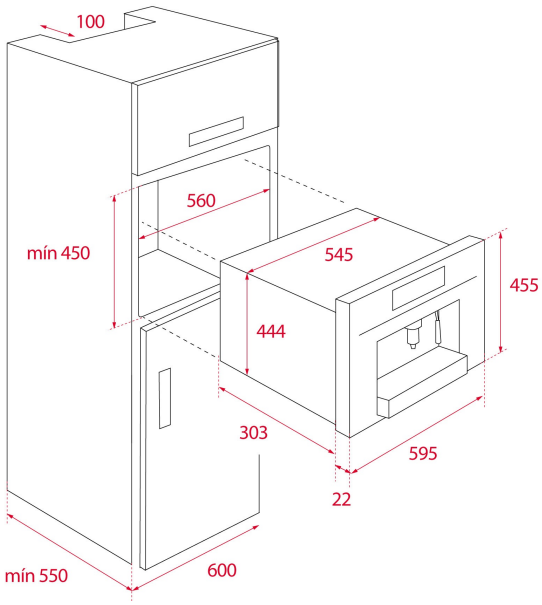

REFERANS

REF: 111630000 EAN: 8434778003833

ÖZELLIKLER

Multi-kapsül ve öğütülmüş kahve çekirdeği uyumlu
1 fincan kapasiteli (yükseklik ayarlanabilir)
Düğme kontrollü dokunmatik ekran
19 bar basınç
LED aydınlatma
Süt köpürtme ve sıcak su pipeti
3 saklama çekmecesi (fincan ve kapsüller için)
1 litre su tankı
Kendi kendini temizleme fonksiyonu (kireç çözme)
Uyumlu kahve kapsülleri: Nespresso®, Lavazza®, Caffitaly®, E.S.E.

BOYUTLAR

ürün Yüksekliği (mm): 455
Ürün genişliği (mm): 595
Ürün derinliği (mm): 330

TEKNOLOJIK ÖZELLIKLER

Voltaj (V): 230
Frekans (Hz): 50
Maksimum Nominal Güç (W): 2200

RENK

111630000 Beyaz Cam

40589513 Siyah cam