MS 620 BIS

Ankastre mikrodalga fırın + ızgara Dokunmatik kontrol



REFERANS

REF: 40584010 **EAN:** 8421152145579

ÖZELLIKLER

Paslanmaz çelik iç hazne
Döner tabla Otomatik zamana ve ağırlığa göre buz çözme
Çocuk kilidi
İki camlı kapak

BOYUTLAR

ürün Yüksekliği (mm): 390
Ürün genişliği (mm): 595
Ürün derinliği (mm): 325



Direct Access Menu | Defrost By Time | Defrost By Weight

TEKNOLOJIK ÖZELLIKLER

Mikrodalga Gücü (W): 750
Frekans (Hz): 50
Maksimum Nominal Güç (W): 1200
Izgara (W): 1000

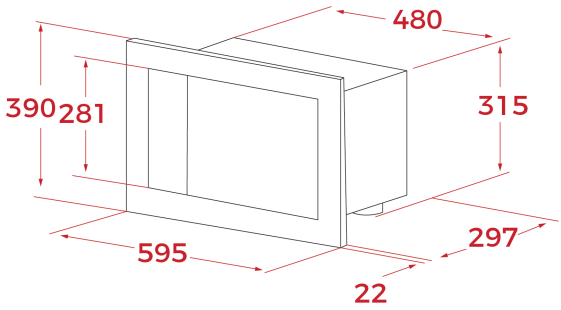

RENK

40584010 Paslanmaz çelik