MWR 32 BIA VN

Country Serisi Ankastre Mikrodalga Fırın



REFERANS

REF: 40586036 **EAN:** 8421152140987

ÖZELLIKLER

Country serisi kompakt mikrodalga fırın + ızgara
3 pişirme programı
5 mikrodalga güç seviyesi; 1000 W
Drop down ızgara güç seviyesi; 1500 W
38 litre kapasite
60 dk'ya kadar programlanabilen analog zamanlayıcı
Zamana göre buz çözme programı
Otomatik bağlantı kesme güvenlik sistemi
Üç camlı kapak



Defrost By Time



32L

BOYUTLAR

ürün Yüksekliği (mm): 455
Ürün genişliği (mm): 595
Ürün derinliği (mm): 472

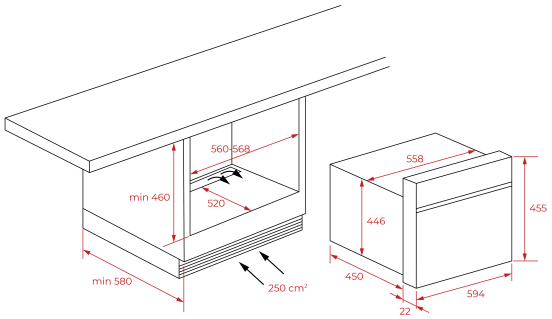

TEKNOLOJIK ÖZELLIKLER

Mikrodalga Gücü (W): 1000
Frekans (Hz): 50
Maksimum Nominal Güç (W): 3300
Izgara (W): 1500

RENK

40586036 Vanilya Pirinç

40586034 Antrasit Pirinç