Square 560 TG

Çift Hazneli Tezgahaltı Tegranite Eviye



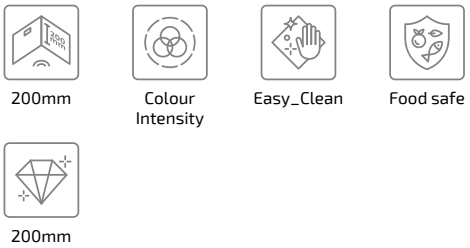

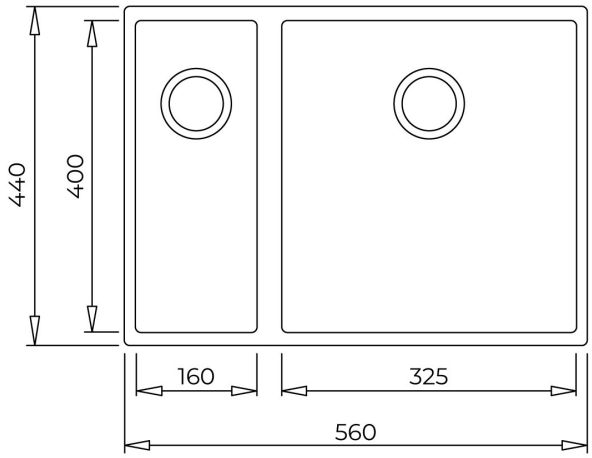

REFERANS

REF: 115260029 **EAN:** 8434778007275

ÖZELLIKLER

Tegranite+ eviye
2 hazne
Darbeye, yüksek ısı ve ani ısı değişimlerine dayanıklı yüzey
Renk kaybına karşı üstün UV özellikli yüzey
Bakteri oluşumunu engellleyen ve kolay temizlenebilir yüzey
Tezgahaltı montaj seçeneği
80% doğal kuvarz yapılı
3½" manuel kumandalı, taşmalı sifon
200 mm ve 155 mm hazne derinlikli
Kabin ölçüsü 60 cm

BOYUTLAR

ürün Yüksekliği (mm):
Ürün genişliği (mm): 440
Ürün derinliği (mm): 200

RENK

	115260029	Siyah
	115260033	Arctic White
	115260030	Stone Grey