MasterSense Air AFF 87601 MST
Entegre Davlumbazlı 80 cm DirectSense İndüksiyon Ocak

Flex MultiSlider Power Power Plus Autolock

Easy installation

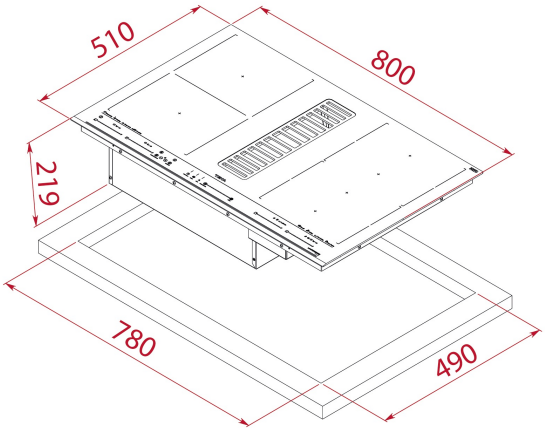

REFERANS

REF: 112730000 EAN: 8434778024982

ÖZELLIKLER

Entegre savlumbazlı indüksiyon ocak
Otomatik davlumbaz çalıştırma
DirectSense sıcaklık Sensörü ile otomatik pişirme programları (Pirinç pişirme, konfi et pişirme, buğulama, ızgara, tavada kızartma, derin yağda kızartma, hızlı kaynatma, kızdırma, yağ veya çikolata eritme)
MultiSlider dokunmatik kontrol paneli
4 indüksiyonlu pişirme gözü
Seramik cam yüzey
Otomatik kilitleme güvenlik sistemi
Zamanlayıcı
PowerPlus yoğun pişirme kademesi
Çocuk kilidi
Kalan ısı göstergesi
Kolay montaj kiti
Maksimum pişirme gücü: 7200 Watt
FreshAir taze hava fonksiyonu
BLDC EcoPower davlumbaz motoru
Kolay çıkarılabilir sıvı toplama haznesi (0,4 litre)
9 hava emiş kademesi
66 dBA ses seviyesi (yoğun kademe)
43 dBA ses seviyesi (minimum kademe)
12 katmanlı 2 adet alüminyum filtre
Hava emiş zamanlayıcısı
Filtre doluluk göstergesi

BOYUTLAR

ürün Yüksekliği (mm): 219
Ürün genişliği (mm): 800
Ürün derinliği (mm): 510

TEKNOLOJIK ÖZELLIKLER

Voltaj (V): 220-240
Frekans (Hz): 50/60
Maksimum Nominal Güç (W): 7200 (IH) + 200 (AH)

RENK

112730000 Siyah

ENERJI VERIMLILIĞI

Power consumption in standby mode (W): -
Time to reach standby mode (min): -