Be Linea RS15 50.40

PureClean Paslanmaz Çelik Eviye





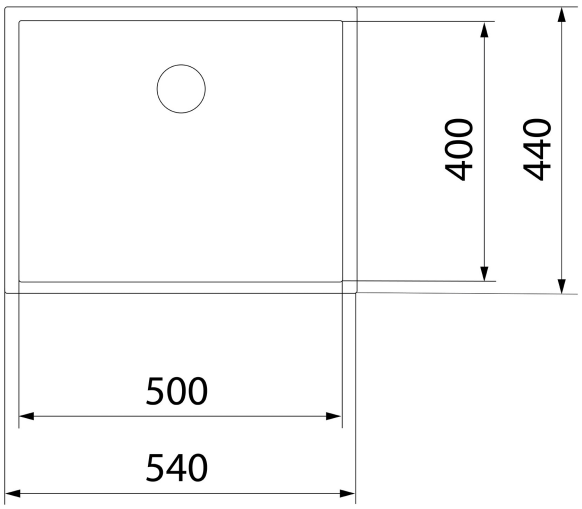

REFERANS

REF: 115000065 **EAN:** 8434778025293

ÖZELLIKLER

BeLinea Serisi
PureClean teknolojisi
Paslanmaz çelik eviye
Tek hazneli
Tezgah altı montaj
Kolay temizlenebilir R15 radyüslü köşeler
HelixPro gider kapağı
3½" manuel sifonlu PerfectFlow gider

BOYUTLAR

ürün Yüksekliği (mm):
Ürün genişliği (mm): 440
Ürün derinliği (mm):

RENK

115000065 Paslanmaz çelik