iKnob IT 6350
3 pişirme bölgeli iKnob dokunmatik kontrollü indüksiyonlu ocak

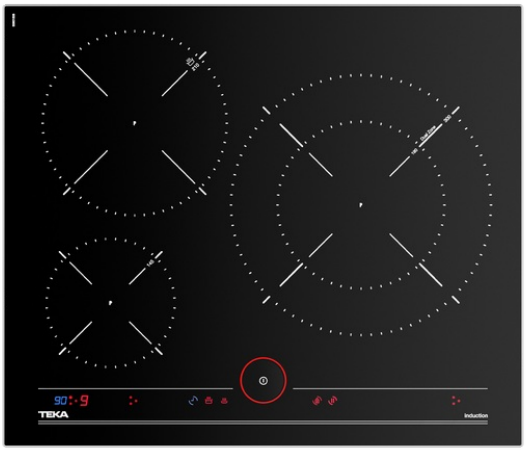

REFERANS

REF: 10210183 EAN: 8421152148488

ÖZELLIKLER

iKnob Kontrol
Pişirme süresi programlayıcı
300 mm büyük pişirme bölmesi
3 bölme (Ø145 mm + Ø210 mm + Ø190/300 mm)
Doğrudan işlevler: Hızlı Kaynatma ve sıcak tutma
Power Plus işlevi
STOP & GO işlevi
Çocuk kilidi emniyeti
Dayanıklılık ve koruma: İnce metal çerçeve ve çizilmeleri önlemek için yumuşak termoplastik polimer kaplamalı iKnob kontrolü

Power | Power Plus | Syncro function | Autolock | Easy installation

BOYUTLAR

ürün Yüksekliği (mm): 50
Ürün genişliği (mm): 605
Ürün derinliği (mm): 515

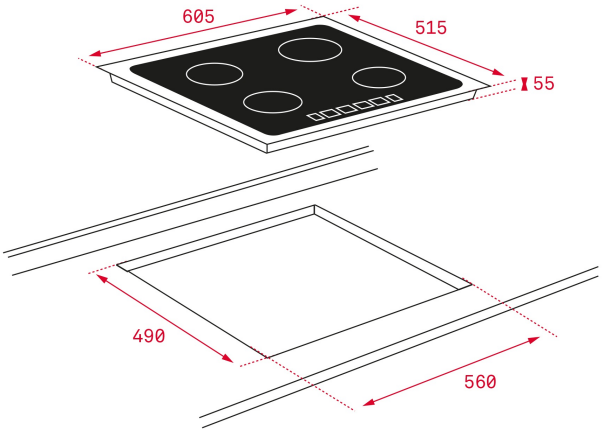

TEKNOLOJIK ÖZELLIKLER

Voltaj (V): 220-240
Frekans (Hz): 50/60
Maksimum Nominal Güç (W): -

RENK

10210183 Siyah cam

ENERJI VERIMLILIĞI

Power consumption in standby mode (W): -
Time to reach standby mode (min): -