MAESTRO **HLB 840 P**

DualClean мультифункціональна духова шафа

DualClean HydroClean 70л Телескопічні напрямні система висування PLUS Піроліз

SoftClose SurroundTemp

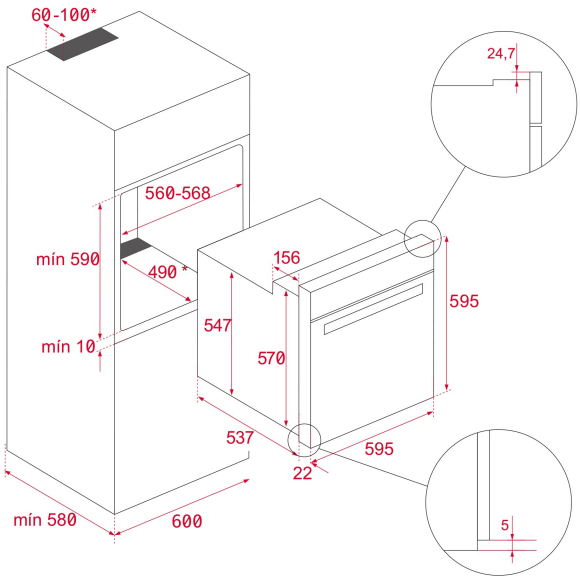

ПОСИЛАННЯ

REF: 41566011 EAN: 8421152148815

ОСОБЛИВОСТІ

"Подвійна система очищення DualClean:
HydrocleanPRO®+ 3 рівні піролізу (60/90/120 хвилин)
Надміцна емаль Slippery
A+ клас енергоспоживання
Корисний об’єм, брутто/нетто: 71/70 л
Сенсорна панель управління з LED дисплеєм
11 функцій (8 режимів)
Турборежим, максі гриль
Спеціальні функції: ECO, піца, розморожування
Системи безпеки та захисту: блокування панелі управління та дверцят,
відключення турбо при відкритті, дека та решітка з системою проти перекидання,
примусова вентиляція Дверцята 4 скла
Система плавного закриття SoftClose
Телескопічні напрямні 1 рівень
В комплекті: глибоке деко (4,5см), посилена решітка
Максимальна потужність: 3,2 кВт
Колір: Нержавіюча сталь з захисним покриттям проти відбитків, біле скло
Розміри: 595 x 595 x 559 мм"

РОЗМІРИ

Висота виробу (мм): 595
Ширина виробу (мм): 595
Глибина виробу (мм): 537+22
Довжина виробу (мм):
Вага нетто (кг): 34

ТЕХНІЧНІ ХАРАКТЕРИСТИКИ

Клас енергоефективності: A+
Потужність (В): 220-240
Частота (Гц): 50/60
Максимальна номінальна потужність (Вт): 3552

КОЛІР

41566011 Біле скло / Нержавіюча сталь