MAESTRO **HLC 847 SC**

Парова мультифункціональна духова шафа

HydroClean | Щуп для м'яса | 44л | SoftClose | SurroundTemp

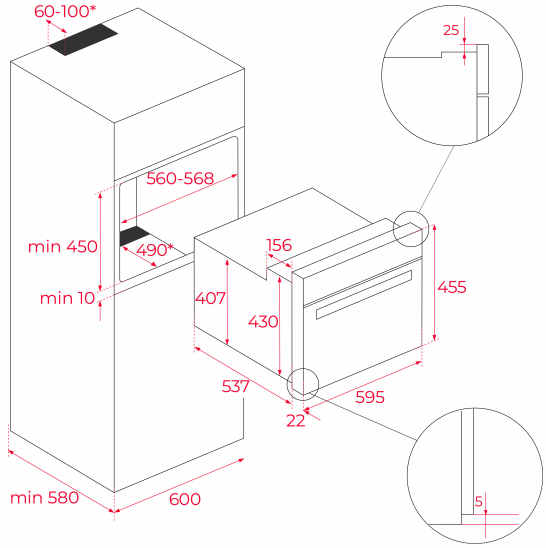

ПОСИЛАННЯ

REF: 40589020 EAN: 8421152145418

ОСОБЛИВОСТІ

"Система очищення HydrocleanPRO
Надміцна емаль Slippery
A+ клас енергоспоживання
Корисний об’єм, брутто/нетто: 45/44 л
Повнокольорова панель управління TFT 4”
Ручки з LED підсвічуванням
Персональний помічник: 20 запрограмованих рецептів
12 функцій
Турборежим: 1600 Вт, максі гриль: 1400/2500 Вт
Щуп для м’яса
Приготування на пару 30-100°C
Спеціальні функції: повільного приготування, комбінований режим (пар+жар),
піца, розморожування, ECO функція, стерилізація, регенерація
Системи безпеки та захисту: блокування панелі управління, відключення турбо при відкритті, дека та решітка з системою проти перекидання,
примусова вентиляція
Контейнер для води: 1 л
Дверцята 3 скла
Система плавного закриття SoftClose
Телескопічні напрямні 1 рівень
В комплекті: Гастроємність з піддоном, глибоке деко (4,5см), перфороване деко (нерж.), посилена решітка
Максимальна потужність: 3,4 кВт
Колір: Нержавіюча сталь з захисним покриттям проти відбитків,
чорне скло
Розміри: 455 x 595 x 559 мм"

РОЗМІРИ

Висота виробу (мм): 455
Ширина виробу (мм): 595
Глибина виробу (мм): 559
Довжина виробу (мм):
Вага нетто (кг): 28

ТЕХНІЧНІ ХАРАКТЕРИСТИКИ

Клас енергоефективності: A+
Потужність (В): 220-240
Частота (Гц): 50/60
Максимальна номінальна потужність (Вт): 3000

КОЛІР

40589020 Чорне скло / Нержавіюча сталь