MAESTRO **HLB 860**

Мультифункціональна духова шафа

HydroClean | 70л | Телескопічні напрямні система висування PLUS | SoftClose | SurroundTemp

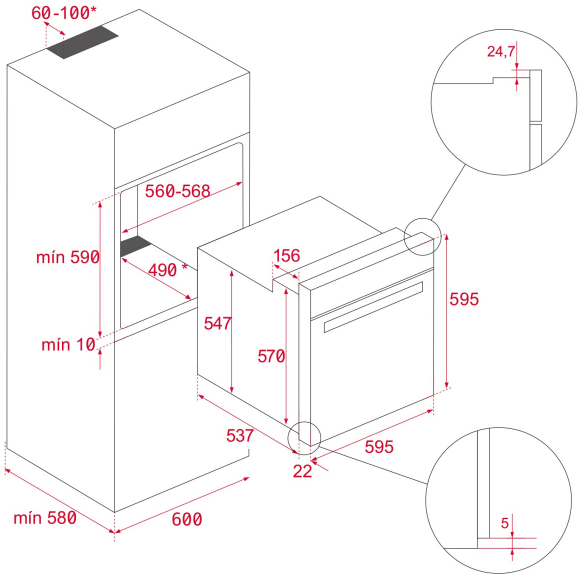

ПОСИЛАННЯ

REF: 41560097 EAN: 8421152154748

ОСОБЛИВОСТІ

"Система очищення HydrocleanPRO®
Надміцна емаль Slippery
A+ клас енергоспоживання
Корисний об’єм, брутто/нетто: 71/70 л
Повнокольорова панель управління TFT 4”
Ручки з LED підсвічуванням
Персональний помічник: 20 запрограмованих рецептів
13 функцій (12 режимів)
Турборежим, максі гриль
Спеціальні функції: повільного приготування, піца, ферментація, розморожування, ECO
Системи безпеки та захисту: блокування панелі управління, відключення турбо при відкритті,
дека та решітка з системою проти перекидання, примусова вентиляція
Дверцята 3 скла
Система плавного закриття SoftClose
Телескопічні напрямні 1 рівень
В комплекті: глибоке деко (4,5см), посилена решітка
Максимальна потужність: 3,2 кВт
Колір: Нержавіюча сталь з захисним покриттям проти відбитків, біле скло
Розміри: 595 x 595 x 559 мм"

РОЗМІРИ

Висота виробу (мм): 595
Ширина виробу (мм): 595
Глибина виробу (мм): 537+22
Довжина виробу (мм):
Вага нетто (кг): 32

ТЕХНІЧНІ ХАРАКТЕРИСТИКИ

Клас енергоефективності: A+
Потужність (В): 220-240
Частота (Гц): 50/60
Максимальна номінальна потужність (Вт): 3215

КОЛІР

41560097 Біле скло / Нержавіюча сталь

41560098 Чорне скло / Нержавіюча сталь