MAESTRO **HLB 8400**

Мультифункціональна духова шафа

HydroClean 70л Телескопічні напрямні система висування PLUS SurroundTemp

ПОСИЛАННЯ

REF: 111000004 EAN: 8434778007565

ОСОБЛИВОСТІ

"Система очищення HydrocleanPRO®
Надміцна емаль Slippery
A+ клас енергоспоживання
Корисний об’єм, брутто/нетто: 71/70 л
Сенсорна панель управління з LED дисплеєм
11 функцій (9 режимів)
Турборежим, максі гриль
Спеціальні функції: ECO, піца, розморожування
Системи безпеки та захисту: блокування панелі управління, дека та решітка з системою проти перекидання, примусова вентиляція
Дверцята 2 скла
Телескопічні напрямні 1 рівень
В комплекті: глибоке деко (4,5см), посилена решітка
Максимальна потужність: 3,2 кВт
Колір: біле скло
Розміри: 595 x 595 x 559 мм"

РОЗМІРИ

Висота виробу (мм): 595
Ширина виробу (мм): 595
Глибина виробу (мм): 537+22
Довжина виробу (мм):
Вага нетто (кг): 28

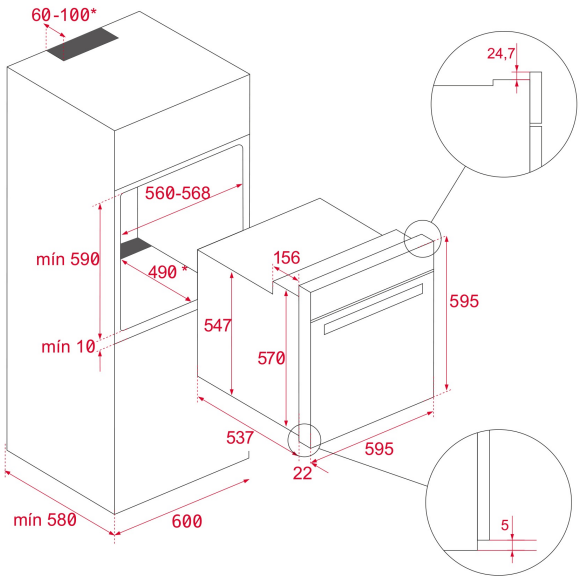

ТЕХНІЧНІ ХАРАКТЕРИСТИКИ

Клас енергоефективності: A+
Потужність (В): 220/240
Частота (Гц): 50/60
Максимальна номінальна потужність (Вт): 3215

КОЛІР

111000004	Біле скло
111000006	Чорне скло
111000006	Сірий камінь / Скло