DLV 68660 TOS

Вертикальна декоративна кухонна витяжка

Fresh AIR | LED | Периметральна система | Таймер

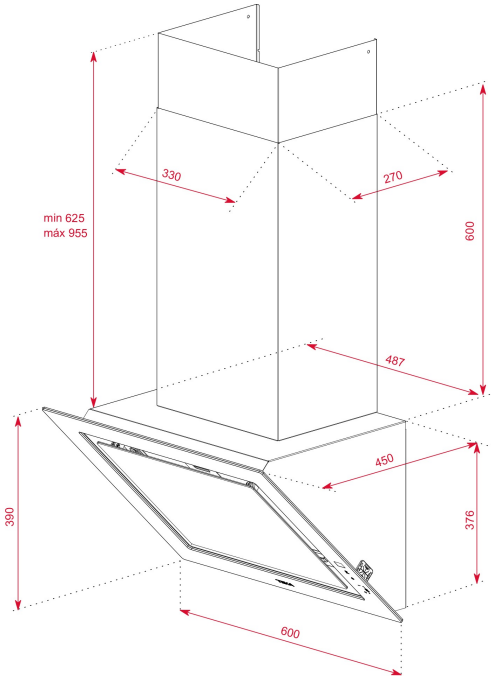

ПОСИЛАННЯ

REF: 112930024 EAN: 8434778011883

ОСОБЛИВОСТІ

Периметральна витяжна система
Вертикальний дизайн
Можливість монтажу без витяжної труби в режимі рециркуляції
Поршнева система закриття SoftClosing
Функція FreshAir: 24 години (10 хв увімкнено, 50 хв вимкнено)
Сенсорна панель управління
Таймер
Індикація забруднення
3 швидкості + турборежим
Номінальна потужність двигуна: 1200 м3/год
Продуктивність 725 м3/год
Max-min: 698-307 м3/год
Рівень шуму 49-71 дБ
Рекомендовано для кухонних приміщень до 42м2
Лампа LED смуга 7Вт
Масляний колектор (витяжний)
Перехідник 120/150 мм
Ширина: 600 мм
Опція:
Режим рециркуляції з можливістю використовувати витяжку без труби + додатковий регенеративний фільтр (багаторазовий, очищення в духовій шафі раз в 2-3 місяці, строк придатності 3 роки)

РОЗМІРИ

Висота виробу (мм): 1001-1331
Ширина виробу (мм): 600
Глибина виробу (мм): 450
Довжина виробу (мм):
Вага нетто (кг): 12,8

ТЕХНІЧНІ ХАРАКТЕРИСТИКИ

Клас енергоефективності: A+
Шум (LwA) Мінімальна швидкість (дБ): 49
Шум (LwA) Максимальна швидкість (дБ): 65
Шум (LwA) Турбо (дБ): 71
Ø вихід (мм): 150

КОЛІР

112930024	Чорний
112930025	Сірий камінь
112930025	Димчастий сірий
112930025	Білий