ForSquare 50.40 TG AUTO
Гранітна мийка

200мм | Інтенсивність кольору | Easy_Clean | Безпечний контакт з їжею | 200мм

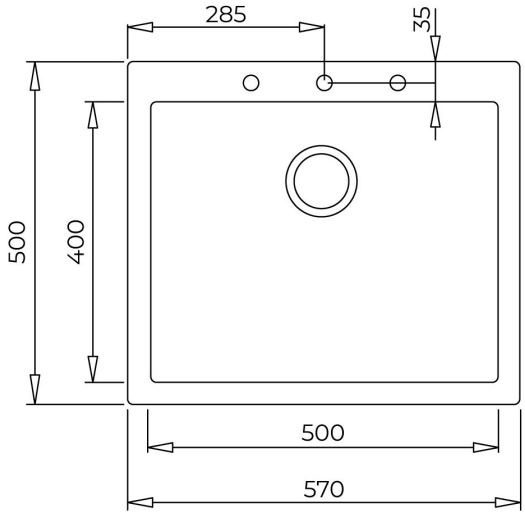

ПОСИЛАННЯ

REF: 115230006 EAN: 8434778007091

ОСОБЛИВОСТІ

Матеріал: Tegranit Plus гранітна крихта
Спосіб вбудови: врізний
Надміцна стійкість до подряпин, термального шоку та до високих температур
Стійкість до впливу прямих сонячних променів
Антибактеріальне покриття, легкість очищення поверхні
Розміри:
Загальні: 570x500 мм
Чаша: 500×400×200 мм
Ширина кухонної секції: 60см
Аксесуари в комплекті: вентиль ексцентрик 3½ з переливом, сифон, монтажні кліпси
Гарантія 5 років

РОЗМІРИ

Висота виробу (мм):
Ширина виробу (мм): 500
Глибина виробу (мм): 200
Довжина виробу (мм): 570
Вага нетто (кг): 10,3

КОЛІР

115230006	Сірий камінь
115230005	Білий крем
115230005	Світло бежевий
115230005	Білий
115230005	Чорний