IBC 64010 BK MSS
Індукційна варильна поверхня 60 см

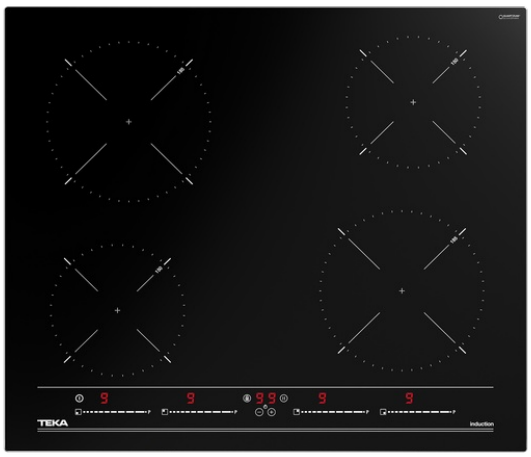

Газконтроль | Система легкого монтажа | MultiSlider | Power | Power Plus

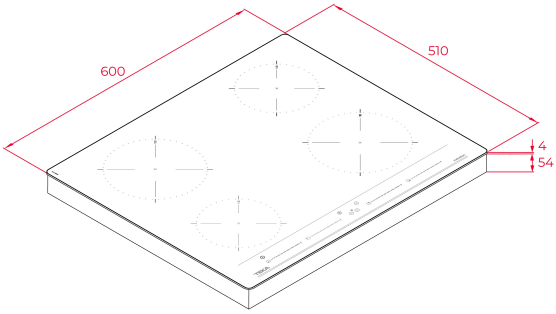

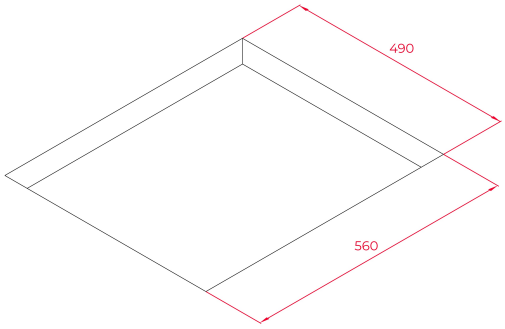

ПОСИЛАННЯ

REF: 112520012 EAN: 8434778011807

ОСОБЛИВОСТІ

Сенсорна панель управління MultiSlider
4 зони приготування
Таймер, окремий програматор для кожної зони
Функція збільшення потужності PowerPlus
Пауза Stop&Go
Системи захисту і безпеки: детектор посуду, блокування панелі управління, індикація залишкового тепла
Зони приготування:
2 індукційні зони Ø185 мм: 1,8-2,1 кВт
2 індукційні зони Ø150 мм: 1,2-1,6 кВт
Максимальна потужність: 7,2 кВт
Прямий край Розміри: 510 x 600 мм

РОЗМІРИ

Висота виробу (мм): 58
Ширина виробу (мм): 600
Глибина виробу (мм): 510
Довжина виробу (мм):
Вага нетто (кг): 9,59

ТЕХНІЧНІ ХАРАКТЕРИСТИКИ

Потужність (В): 220-240
Частота (Гц): 50/60
Максимальна номінальна потужність (Вт): -

КОЛІР

112520012 Чорне скло

ЕНЕРГОЕФЕКТИВНІСТЬ

Power consumption in standby mode (W): 0.3
Time to reach standby mode (min): 1