DLH 686 T
Декоративна кухонна витяжка

LED Таймер

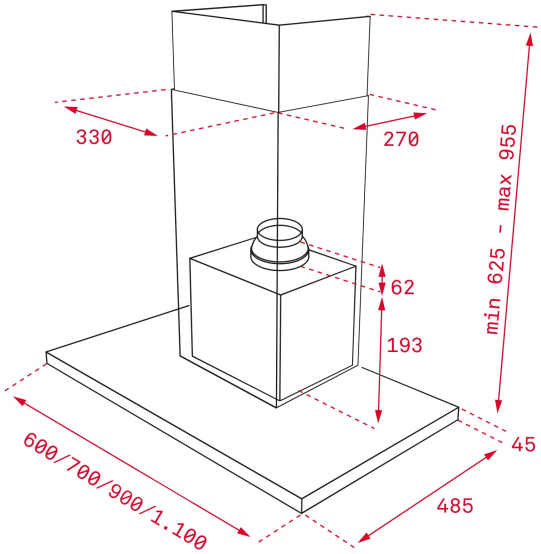

ПОСИЛАННЯ

REF: 40487180 EAN: 8421152157428

ОСОБЛИВОСТІ

"Сенсорна панель управління з білим дисплеєм
3 швидкості + турборежим
Номінальна потужність двигуна: 1200 м3/год
Продуктивність: 800 м3/год
Турбо: 701 м3/год
Max-min: 584-303 м3/год
Рівень шуму: 53-69 дБ
Рекомендовано для кухонних приміщень до 40м2
Лампа LED смуга 6Вт
Колір: чорне скло, нержавіюча сталь
Ширина: 600 мм"

РОЗМІРИ

Висота виробу (мм): 670-1000
Ширина виробу (мм): 600
Глибина виробу (мм): 480
Довжина виробу (мм):
Вага нетто (кг): 13,37

ТЕХНІЧНІ ХАРАКТЕРИСТИКИ

Клас енергоефективності: A+
Шум (LwA) Мінімальна швидкість (дБ): 53
Шум (LwA) Максимальна швидкість (дБ): 69
Шум (LwA) Турбо (дБ): 72
Ø вихід (мм): 150

КОЛІР

40487180 Нержавіюча Сталь/Чорне скло