HLC 8440 C
Мультифункціональна духова шафа + мікрохвильова піч

HydroClean | 40л | Розморожування за часом | Розморожування за вагою | SurroundTemp

ПОСИЛАННЯ

REF: 111160006 EAN: 8434778008258

ОСОБЛИВОСТІ

Система очищення HydrocleanECO
Надміцна емаль Slippery
Корисний об’єм, брутто/нетто: 41/40 л
Сенсорна панель управління з LED дисплеєм
11 функцій
Турборежим: 1600 Вт, максі гриль: 2500 Вт
Мікрохвилі (5 рівнів): 1000 Вт
Швидкий старт 30 сек
Спеціальні функції: комбінований режим (мікрохвилі+жар), піца, розморожування (за часом та вагою), ECO функція
Системи безпеки та захисту: блокування панелі управління, відключення турбо при відкритті, дека та решітка з системою проти перекидання, примусова вентиляція
Дверцята 3 скла
В комплекті: скляне деко, посилена решітка
Максимальна потужність: 3,4 кВт
Колір: сірий камінь
Розміри: 455 x 595 x 559 мм

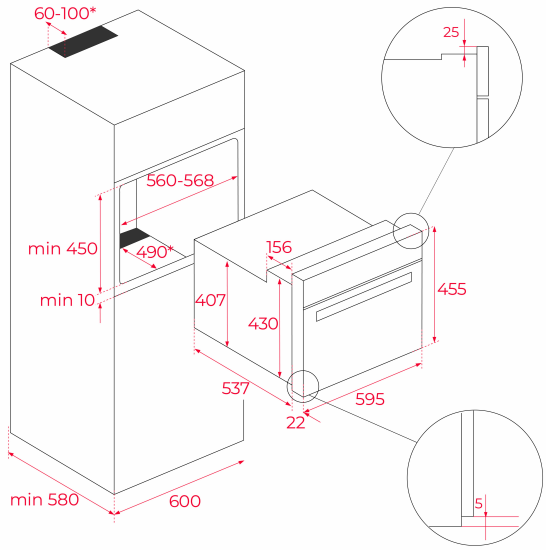

РОЗМІРИ

Висота виробу (мм): 455
Ширина виробу (мм): 595
Глибина виробу (мм): 559
Довжина виробу (мм):
Вага нетто (кг): 30,0

ТЕХНІЧНІ ХАРАКТЕРИСТИКИ

Клас енергоефективності: -
Потужність (В): 220-240
Частота (Гц): 50
Максимальна номінальна потужність (Вт): 3400

КОЛІР

111160006	Сірий камінь / Скло
111160011	Чорне скло
111160011	Біле скло