GFI 63030 KOS BK
Повністю інтегрована витяжка 60 см

LED

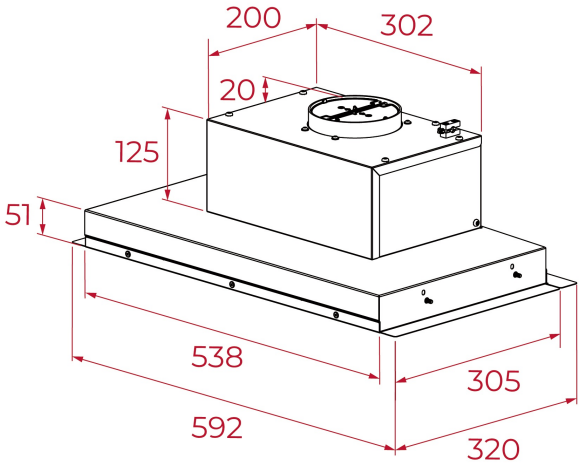

ПОСИЛАННЯ

REF: 113120008 EAN: 8434778033120

ОСОБЛИВОСТІ

Просте встановлення EasyFix з регульованими напрямними
Компактний корпус з додатковим місцем для зберігання
Механічне управління: кнопки
3 швидкості
Продуктивність 322,9 м3/год
Min-Max (м3/год): 157-316
Рівень шуму (дБА): 53-68
Освітлення LED
Клас енергоефективності/освітлення: D/A
Діаметр підключення 120 мм
Клапан зворотної тяги
Вугільні фільтри (опція), замовляти додатково 2 шт: 61801346
Ширина: 600 мм
Колір: чорний

РОЗМІРИ

Висота виробу (мм): 176
Ширина виробу (мм): 592
Глибина виробу (мм): 320
Довжина виробу (мм):
Вага нетто (кг): 5.3

ТЕХНІЧНІ ХАРАКТЕРИСТИКИ

Клас енергоефективності: D
Шум (LwA) Мінімальна швидкість (дБ): 53
Шум (LwA) Максимальна швидкість (дБ): 68
Шум (LwA) Турбо (дБ): N/A
Ø вихід (мм): 120

КОЛІР

113120008 Чорний