**GFI 63030 KOS BK**
Повністю інтегрована витяжка 60 см

LED

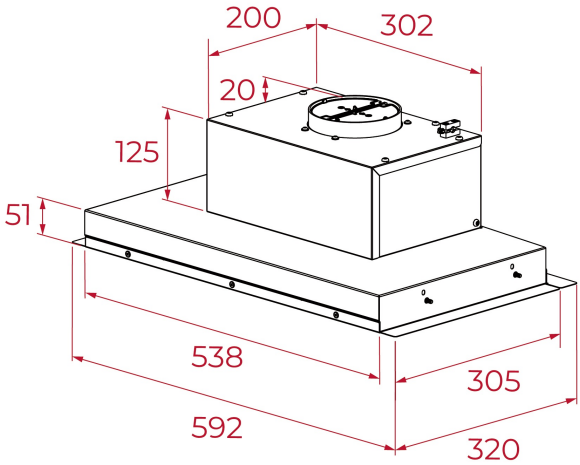


## ПОСИЛАННЯ

REF: 113120008 EAN: 8434778033120

## ОСОБЛИВОСТІ

Просте встановлення EasyFix з регульованими напрямними
Компактний корпус з додатковим місцем для зберігання
Механічне управління: кнопки
3 швидкості
Продуктивність 322,9 м3/год
Min-Max (м3/год): 157-316
Рівень шуму (дБА): 53-68
Освітлення LED
Клас енергоефективності/освітлення: D/A
Діаметр підключення 120 мм
Клапан зворотної тяги
Вугільні фільтри (опція), замовляти додатково 2 шт: 61801346
Ширина: 600 мм
Колір: чорний

## РОЗМІРИ

**Висота виробу (мм):** 176
**Ширина виробу (мм):** 592
**Глибина виробу (мм):** 320
**Довжина виробу (мм):**
**Вага нетто (кг):** 5.3

## ТЕХНІЧНІ ХАРАКТЕРИСТИКИ

Клас енергоефективності: D
Шум (LwA) Мінімальна швидкість (дБ): 53
Шум (LwA) Максимальна швидкість (дБ): 68
Шум (LwA) Турбо (дБ): N/A
Ø вихід (мм): 120

## КОЛІР

113120008 Чорний