TRS 520

Подрібнювач харчових відходів



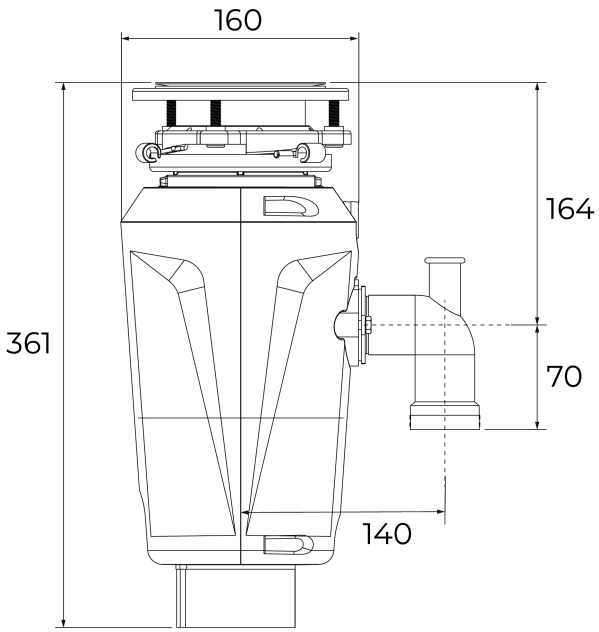

ПОСИЛАННЯ

REF: 115890042 **EAN:** 8434778029598

ОСОБЛИВОСТІ

Система подрібнення з нержавіючої сталі, безперервна подача
Підключення до зливу 3 1/2"
Захист від корозії
Антимікробна внутрішня обробка від запахів
Технологія зниження шуму
Система швидкого кріплення
З пневматичним перемикачем для монтажу в стільницю (накладка пластик- хром)
Номінальна потужність: 370 Вт (0,55 к.с.)
Об'єм - 857 мл
Розміри:
Висота 361 мм
Ширина 160 мм
Опція: 88801300 – перехідник до мийок з квадратним зливом, 94629140 - перехідник до мийок зі зливом PerfectFlow
Гарантія 24 місяці

РОЗМІРИ

Висота виробу (мм):
Ширина виробу (мм):
Глибина виробу (мм):
Довжина виробу (мм):
Вага нетто (кг): 4.41