HLB 840 Мультифункціональна духова шафа

HydroClean | 70л | Телескопічні напрямні система висування PLUS | SurroundTemp

ОПИС	Мультифункціональна духова шафа
СТИЛЬ ЖИТТЯ	Maestro
КОЛІР	
ПОСИЛАННЯ	REF. 41560075 EAN. 8421152156742

HLB 840

ОСОБЛИВОСТІ

Система очищення HydrocleanPRO®
Надміцна емаль Slippery
A+ клас енергоспоживання
Корисний об’єм, брутто/нетто: 71/70 л
Сенсорна панель управління з LED дисплеєм
11 функцій (9 режимів)
Турборежим, максі гриль
Спеціальні функції: ECO, піца, розморожування
Системи безпеки та захисту: блокування панелі управління; дека та решітка з системою проти перекидання; примусова вентиляція
Дверцята 2 скла
Телескопічні напрямні 1 рівень
В комплекті: глибоке деко (4,5см), посилена решітка
Максимальна потужність: 3,2 кВт
Колір: Нержавіюча сталь з захисним покриттям проти відбитків, чорне скло
Розміри: 595 x 595 x 559 мм

TEKA

HLB 840

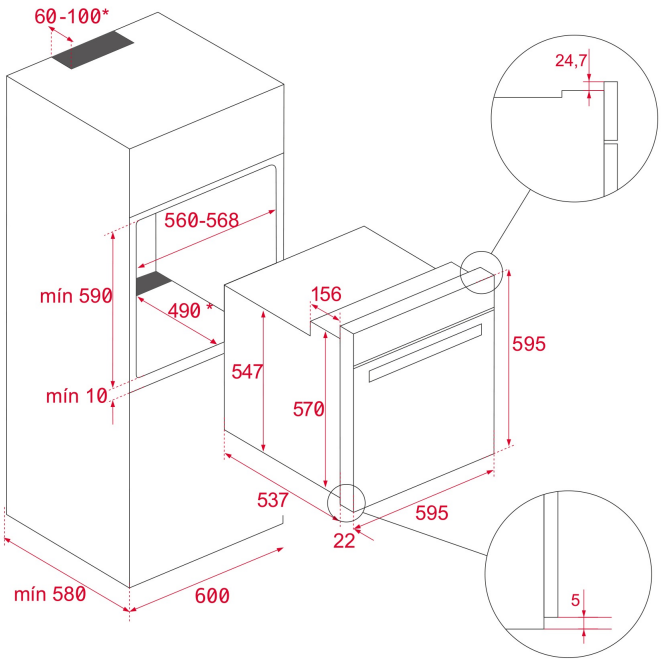

РОЗМІРИ

Висота виробу (мм): 595
Ширина виробу (мм): 595
Глибина виробу (мм): 537+22
Довжина виробу (мм):
Вага нетто (кг): 28

ТЕХНІЧНІ ХАРАКТЕРИСТИКИ

ОСОБЛИВІ ХАРАКТЕРИСТИКИ

Сертифікати: N / CE / CCA / CB/ EAC
Кількість камер: 1
Емальована камера: ТАК
Мін. Регулятор температури (ºC): 50
Макс. Регулятор температури (ºC): 250
Перемикач функцій: 11+0
Кількість функцій приготування: 9
Верхній + нижній: ТАК
Гриль: ТАК
Максі Гриль: ТАК
Максі Гриль + Вентилятор: ТАК
Нижній: ТАК
Нижній + ТУРБО (піца): ТАК
Турбо: ТАК
ECO: ТАК
Механічне швидке нагрівання: ТАК
Сенсорна панель керування: ТАК
Знімних хромовани напрямні: ТАК
Хромованих напрямні (рівні): 5
Телескопічні напрямні: ТАК
Регулятор температури, макс (ºC): 250

ЕЛЕКТРИЧНЕ ПІДКЛЮЧЕННЯ	**Максимальна номінальна потужність (Вт):** 3215 **Частота (Гц):** 50/60 **Напруга (В):** 220-240 **Довжина з'єднаннувального кабеля (см):** 110 **Освітлення, споживання (Вт):** 25
ЕНЕРГОСПОЖИВАННЯ	**Споживання енергії за цикл у звичайному режимі (кВт * год):** 0.81 **Споживання енергії за цикл у режимі примусової конвекції (кВт-год):** 0,68 **Нижній нагрівальний елемент (Вт):** 1150 **Гриль (Вт):** 1400 **Максі Гриль (Вт):** 2500 **Трідиційний (Вт):** 2550 **Турбо (Вт):** 2000 **Багатофункціональний турбо (W):** 22 **Двигун вентилятора охолодження (Вт):** 18
СИСТЕМА БЕЗПЕКИ	**Захисне блокування панелі :** ТАК **Захисний протектор гриля:** ТАК **Деко з системою проти перекидання:** ТАК **Термостат безпеки:** ТАК
СИСТЕМИ ОЧИЩЕННЯ	**Надміцна емаль (Slippery):** ТАК **Hydroclean PRO:** ТАК
АКСЕСУАРИ	**Глибоке деко (50 мм):** 1 **Посилена решітка :** 1
ЕНЕРГОЕФЕКТИВНІСТЬ	**Клас енергоефективності:** A+ **Індекс енергоефективності (EEI):** 81

HLB 840
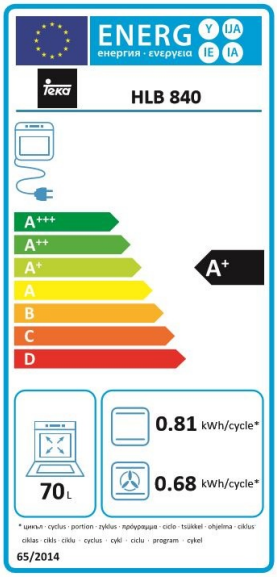
ЕНЕРГОСПОЖИВАННЯ