CC-40



Hẹn giờ tắt máy

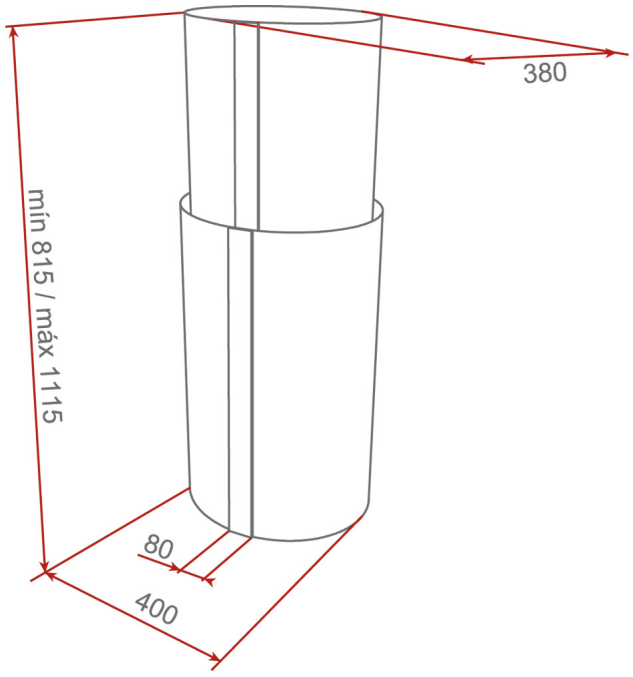

THAM KHẢO

REF: 40480300 **EAN:** 8421152089835

KÍCH THƯỚC

Chiều cao(mm):
Chiều rộng (mm): 400
Độ sâu (mm):
Trọng lượng (Kgs): 21

THÔNG SỐ KỸ THUẬT

Lớp hiệu suất năng lượng: D
Độ ồn (LwA) ở tốc độ tối thiểu (dB): 48
Độ ồn (LwA) ở tốc độ tối đa (dB): 56
Độ ồn (LwA) khi tăng tốc độ (dB): -
Ø đầu ra (mm): 150

MÀU SẮC

40480300 Thép không gỉ