MAESTRO **HLC 847 SC**

Lò hấp kết hợp nướng

Công nghệ làm sạch lò HydroClean | MeatProbe - Que dò độ chín thực phẩm | Dung tích: 44 lít | Hệ thống đóng cửa Softclose | SurroundTemp, dòng nhiệt được phân phối đều với bất kì chức năng nấu nào

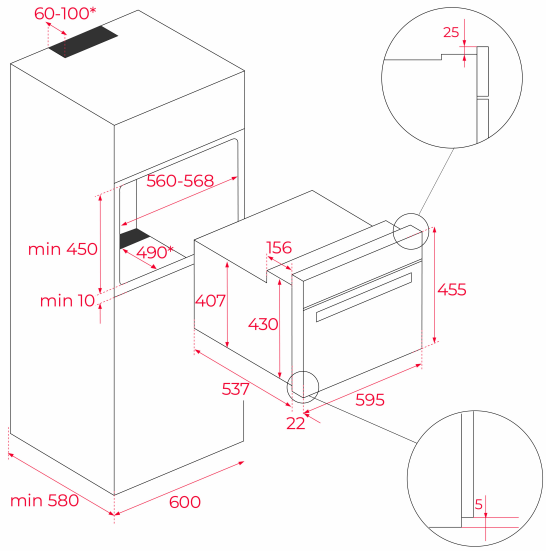

THAM KHẢO

REF: 40589020 EAN: 8421152145418

TÍNH NĂNG

Lò hấp kết hợp nướng
Dung tích (tổng/thực): 45/44 lít
Hộc đựng nước: 1 lít
15 chức năng nướng
20 chương trình được cài đặt sẵn
Điều khiển bằng nút vặn với màn hình hiển thị TFT 4” sắc nét
Tự động cài đặt nhiệt độ và thời gian cho từng chức năng
Mức năng lượng A+ tiết kiệm 20% điện năng tiêu thụ
Mức nhiệt độ hấp 30-100º C
Chức năng nấu chậm, khử khuẩn
Chức năng tiệt trùng và hâm nóng chén dĩa
Thanh dò nhiệt độ thực phẩm
Hệ thống tự động ngắt kết nối an toàn
Chức năng khóa an toàn
Cửa kính 4 lớp cách nhiệt
Hệ thống thanh trượt giúp lấy khay ra dễ dàng
Hệ thống thoát khí ra ngoài
Cửa giảm chấn

KÍCH THƯỚC

Chiều cao(mm): 455
Chiều rộng (mm): 595
Độ sâu (mm): 559
Trọng lượng (Kgs): 28

THÔNG SỐ KỸ THUẬT

Lớp hiệu suất năng lượng: A+
Điện áp (V): 220-240
Tần số (Hz): 50/60
Công suất tối đa (W): 3000

MÀU SẮC

40589020 Kính đen