IBC 7322 S
Bếp từ 2 vùng nấu

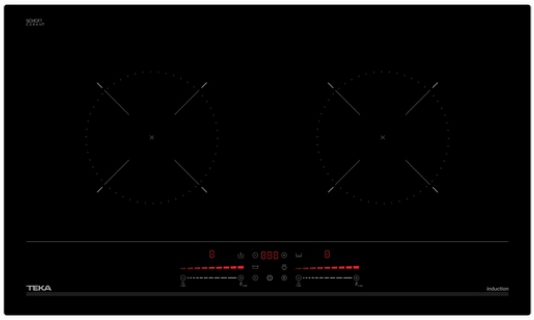

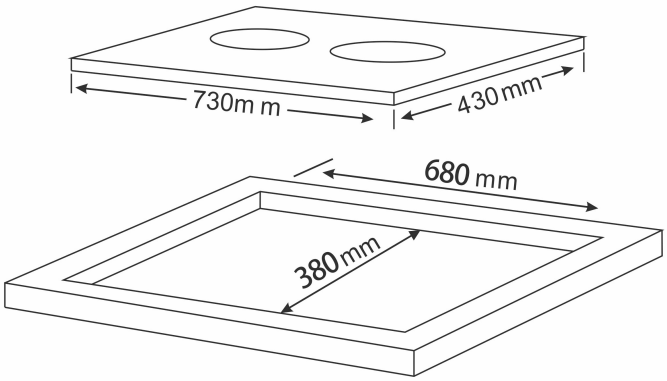

THAM KHẢO

REF: 112510040 EAN: 8434778024029

TÍNH NĂNG

Bếp từ lắp âm
Điều khiển cảm ứng dạng trượt
2 vùng nấu Ø205mm
Mặt kính Schott ceran chịu nhiệt
Chức năng nấu trực tiếp: chiên ngập dầu, xào, hầm, nấu nhanh và hâm nóng
Chức năng tăng cường công suất
Chức năng tạm dừng hoạt động
Khóa trẻ em
Đèn hiển thị nhiệt dư
Tự động ngắt điện khi quá nhiệt hoặc trào nước
Công suất 4600W

KÍCH THƯỚC

Chiều cao(mm): 62
Chiều rộng (mm): 730
Độ sâu (mm): 430
Trọng lượng (Kgs):

THÔNG SỐ KỸ THUẬT

Điện áp (V): -
Tần số (Hz): -
Công suất tối đa (W): -

MÀU SẮC

112510040 Kính đen

HIỆU NĂNG NĂNG LƯỢNG

Power consumption in standby mode (W): -
Time to reach standby mode (min): -