HLC 840

Lò nướng đối lưu với 9 chức năng nướng



THAM KHẢO

REF: 41531020 **EAN:** 8421152148457

TÍNH NĂNG

Lò nướng đối lưu
Dung tích (tổng/ thực): 45/44 lít
Mức năng lượng A+ tiết kiệm 20% điện năng
9 chức năng nướng
Chức năng rã đông và chức năng nướng tiết kiệm ECO
Vệ sinh lò bằng hơi nước Hydroclean
Chức năng làm nóng nhanh
Cửa kính 3 lớp cách nhiệt, có thể tháo rời
Phụ kiện đi kèm: khay đáy sâu, vỉ nướng và 1 bộ thanh trượt
Công suất danh định tối đa 3015W



Công nghệ làm sạch lò HydroClean



Dung tích: 44 lít



Hệ thống thanh trượt giúp bạn dễ dàng tháo khay.



SurroundTemp, dòng nhiệt được phân phối đều với bất kì chức năng nấu nào

KÍCH THƯỚC

Chiều cao(mm): 455
Chiều rộng (mm): 595
Độ sâu (mm): 537+22
Trọng lượng (Kgs): 25

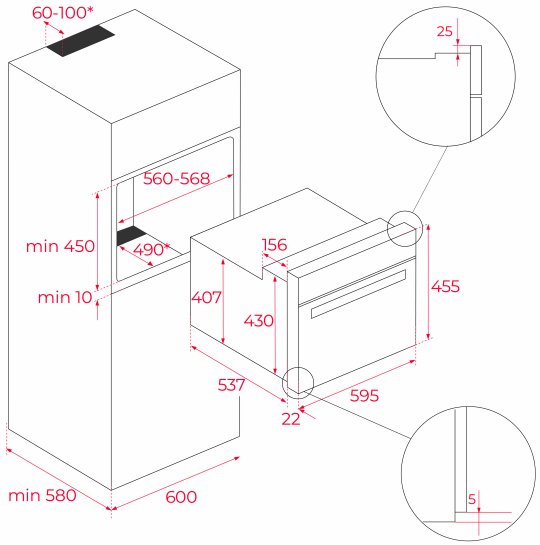

THÔNG SỐ KỸ THUẬT

Lớp hiệu suất năng lượng: A+
Điện áp (V): 220-240
Tần số (Hz): 50/60
Công suất tối đa (W): 3015

MÀU SẮC

41531020 Kính đen