NC 980
Máy hút mùi áp tường



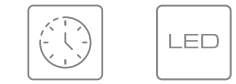

Hẹn giờ tắt máy Đèn LED

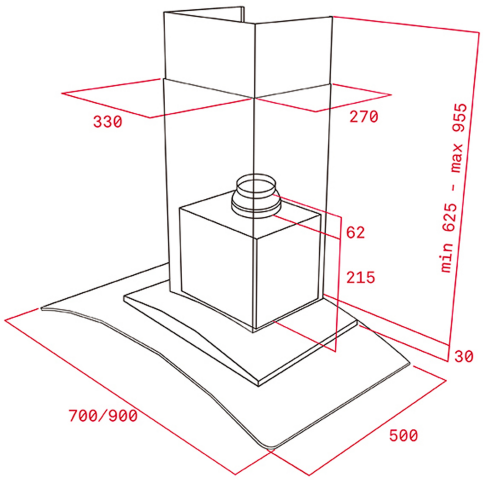

THAM KHẢO

REF: 40455332 **EAN:** 8421152130490

TÍNH NĂNG

Hút mùi áp tường dạng thẳng
Chất liệu thép không gỉ
Điều khiển bằng nút nhấn và màn hình hiển thị
Động cơ EcoPower công suất mạnh, tiết kiệm điện
3 mức tốc độ + 1 mức tăng cường
Công suất hút tối đa 637 m³/h
Độ ồn 52/70 dB
2 đèn LED
1 lưới lọc bằng thép không gỉ
Chế độ hẹn giờ tắt máy

KÍCH THƯỚC

Chiều cao(mm): 674-1004
Chiều rộng (mm): 900
Độ sâu (mm): 500
Trọng lượng (Kgs): 15,2

THÔNG SỐ KỸ THUẬT

Lớp hiệu suất năng lượng: D
Độ ồn (LwA) ở tốc độ tối thiểu (dB): 52
Độ ồn (LwA) ở tốc độ tối đa (dB): 60
Độ ồn (LwA) khi tăng tốc độ (dB): 70
Ø đầu ra (mm): 150