ML 822 BIS L

Lò vi sóng kết hợp nướng, lắp âm



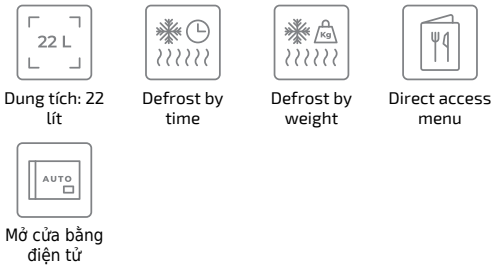

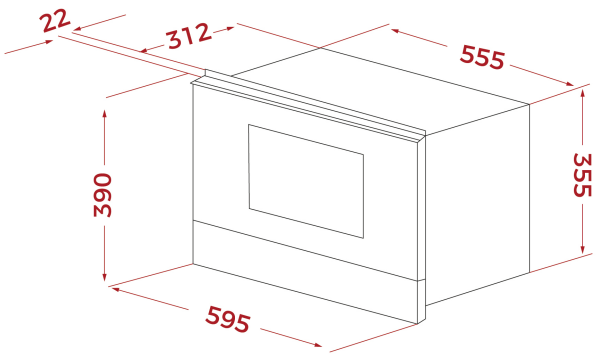

THAM KHẢO

REF: 112030006 **EAN:** 8434778018370

TÍNH NĂNG

Lò vi sóng kết hợp nướng, lắp âm
Dung tích (tổng/ thực): 22/21.56 lít
Màn hình điều khiển cảm ứng với nút vặn
Khoang lò bằng thép không gỉ
3 chức năng: vi sóng, vi sóng kết hợp nướng và nướng
9 công thức nấu ăn được cài đặt sẵn
5 mức công suất vi sóng, cao nhất 850W
Công suất nướng 1200W
Rã đông theo thời gian và khối lượng
Chức năng khởi động nhanh
Hệ thống tự động ngắt kết nối an toàn
Cửa kính 2 lớp cách nhiệt
Mở cửa bằng điện tử
Đáy lò bằng ceramic giúp nhiệt bên trong đều hơn

KÍCH THƯỚC

Chiều cao(mm): 390
Chiều rộng (mm): 595
Độ sâu (mm): 334
Trọng lượng (Kgs): 23,2

THÔNG SỐ KỸ THUẬT

Công suất MWO (W): 850
Tần số (Hz): 50
Công suất tối đa (W): 2700
Nướng (W): 1200

MÀU SẮC

112030006 Kính đen