CH 1170 P

Hút mùi lắp âm - dạng kéo



THAM KHẢO

REF: 113060000 **EAN:** 8434778026917

TÍNH NĂNG

Hút mùi lắp âm - dạng kéo
Chất liệu thép không gỉ
Màn hình cảm ứng
3 mức tốc độ
Công suất hút tối đa 750m³/h
Độ ồn 50dB
2 lưới lọc bằng nhôm
1 đèn LED

LED

Đèn LED

KÍCH THƯỚC

Chiều cao(mm): 290
Chiều rộng (mm): 695
Độ sâu (mm): 315
Trọng lượng (Kgs):

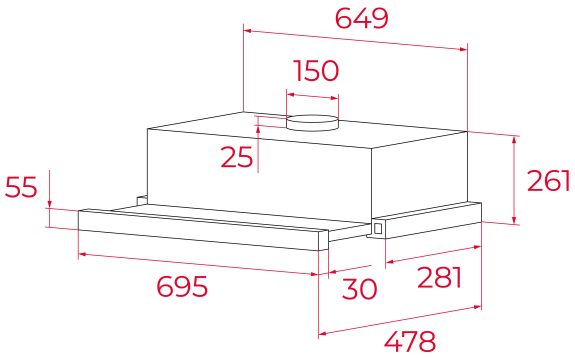

THÔNG SỐ KỸ THUẬT

Lớp hiệu suất năng lượng: 0
Độ ồn (LwA) ở tốc độ tối thiểu (dB): 0
Độ ồn (LwA) ở tốc độ tối đa (dB): 0
Độ ồn (LwA) khi tăng tốc độ (dB): 0
Ø đầu ra (mm): 150

MÀU SẮC

113060000 Thép không gỉ/Kính đen