DGW 77350 EOS

Máy hút mùi áp tường





Hẹn giờ tắt máy Đèn LED

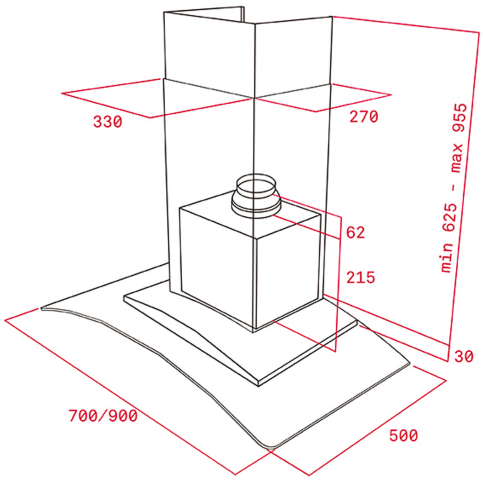

THAM KHẢO

REF: 113040011 **EAN:** 8434778001907

TÍNH NĂNG

Máy hút mùi áp tường, dạng thẳng
Chất liệu thép không gỉ
Điều khiển bằng nút nhấn
Động cơ tuabin đôi
4 mức tốc độ
Công suất hút tối đa 577.8m³/h
Độ ồn 53.3/67.8dB
2 đèn LED
1 lưới lọc bằng thép không gỉ

KÍCH THƯỚC

Chiều cao(mm):
Chiều rộng (mm): 700
Độ sâu (mm):
Trọng lượng (Kgs):

THÔNG SỐ KỸ THUẬT

Lớp hiệu suất năng lượng: A
Độ ồn (LwA) ở tốc độ tối thiểu (dB): 53,3
Độ ồn (LwA) ở tốc độ tối đa (dB): 67,8
Độ ồn (LwA) khi tăng tốc độ (dB): 71,1
Ø đầu ra (mm): 150