CH 1070 BT

Hút mùi truyền thống



LED

Đèn LED

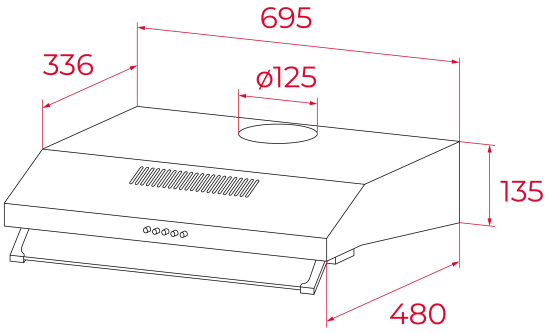

THAM KHẢO

REF: 113130000 **EAN:** 8434778026924

TÍNH NĂNG

Hút mùi lắp âm cố định
Chất liệu bằng thép không gỉ
Điều khiển bằng cảm ứng
Lưới lọc bằng nhôm
Đèn led chiếu sáng
Công suất hút tối đa 400m³/h
Độ ồn 60dB

KÍCH THƯỚC

Chiều cao(mm): 135
Chiều rộng (mm): 695
Độ sâu (mm): 480
Trọng lượng (Kgs):

THÔNG SỐ KỸ THUẬT

Lớp hiệu suất năng lượng: 0
Độ ồn (LwA) ở tốc độ tối thiểu (dB): 0
Độ ồn (LwA) ở tốc độ tối đa (dB): 0
Độ ồn (LwA) khi tăng tốc độ (dB): 0
Ø đầu ra (mm): 120

MÀU SẮC

113130000 Kính đen