LP8 820 Máy rửa chén đứng - độc lập

Chức năng ECO

MÔ TẢ	Máy rửa chén đứng - độc lập
PHONG CÁCH SỐNG	Total
MÀU SẮC	
THAM KHẢO	REF. 40782360 EAN. 8421152131725

LP8 820

TÍNH NĂNG

Dung tích: 12 bộ chén dĩa
6 chương trình rửa
Độ ồn: 49 dB
Lượng nước tiêu thụ: 3080 lít/ năm
Mức năng lượng: A++
Năng lương tiêu thụ: 258 kWh/ năm
Điều khiển bằng điện tử
Nhiệt độ rửa: 40-45-50-60-65ºC
Chương trình rửa nửa tải
Chương trình trì hoãn hoạt động (1-24h)
Chương trình Eco rửa tiết kiệm điện, nước
Hệ thống Aquastop tự ngắt nguồn nước khi có rò rỉ
Chức năng khóa trẻ em
Giỏ đựng chén dĩa có thể điều chỉnh
Xuất xứ: Trung Quốc

TEKA

LP8 820

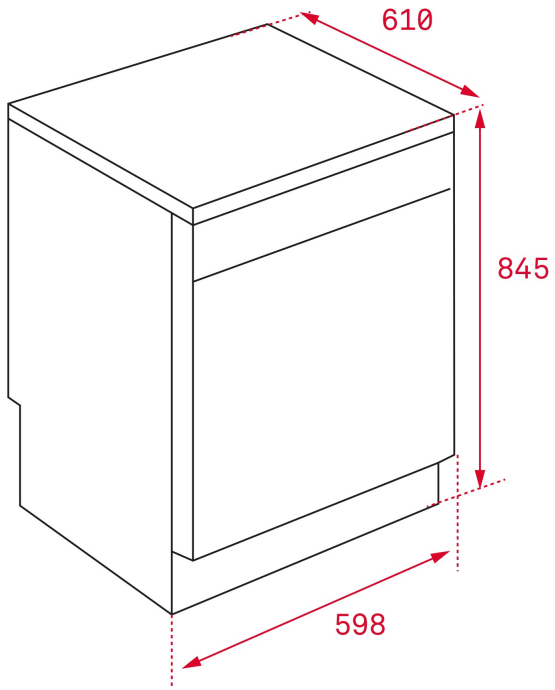

KÍCH THƯỚC

Chiều cao(mm): 845
Chiều rộng (mm): 598
Độ sâu (mm): 610
Trọng lượng (Kgs): 43,5

THÔNG SỐ KỸ THUẬT

FITTING MEASURES	**Chiều cao cửa tối đa (mm):** 707 **Chiều rộng cửa (mm):** 587
BẢNG SẢN PHẨM	**Kích thước vị trí lắp đặt :** 12 **Năng lượng tiêu thụ (kWh / năm):** 258 **Điện năng tiêu thụ (Kwh):** 0,91 **Lượng nước tiêu thụ (lít / năm):** 3080 **Chương trình chuẩn:** ECO **Thời lượng chu kỳ (phút):** 185 **Tiếng ồn (dB):** 49 **Giấy chứng nhận:** GS;CE;EMC;Rohs
CUNG CẤP ĐIỆN NĂNG	**Tần số (Hz):** 50 **Công suất (V):** 220-240 **Công suất (W):** 1760-2100 **Phích cắm:** EU **Công suất tiêu chuẩn tối đa (W):** 2100

ĐẶC TÍNH	**Màn hình hiển thị kỹ thuật số:** Đúng **Số lượng chương trình:** 6 **Số lượng nhiệt độ giặt:** 5 **Nước xả vải:** Đúng **Bộ vi lọc:** Đúng
HỆ THỐNG AN TOÀN	**Kiểm soát rò rỉ bên trong:** Đúng
ĐÈN BÁO ĐIỀU KHIỂN	**Thiếu muối rửa :** Đúng **Thiếu bột rửa :** Đúng **Chọn chương trình:** Đúng **Thời gian còn lại:** Đúng
TÍNH NĂNG ĐẶC BIỆT	**Chương trình tiết kiệm :** Đúng **Nửa tải:** Đúng **Đồng hồ hẹn giờ(h):** 1-24 HOURS
THIẾT BỊ	**Chân đế sau có thể điều chỉnh:** Đúng **Chân đế trước có thể điều chỉnh:** Đúng

LP8 820
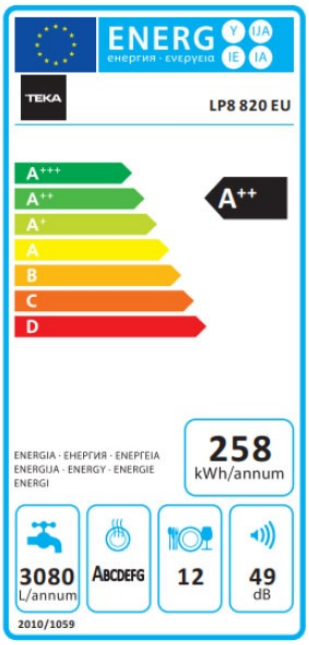
NHÃN NĂNG LƯỢNG