DSB Isla 985

90cm节能标章(ECOPOWER)电机塔式中岛烟机

LED 照明灯　停机延时功能

参考资料

REF: 40459360　EAN: 8421152129890

产品一般信息

中岛式吸油烟机
节能标章(ECOPOWER)电机
欧洲能效等级：A
白色背光显示电子控制面板
动态运行显示
3档风速 + 1 档强力速吸
未装烟管的排风口排风量为920m3/h
爆炒排风量（m3/h）: 796
最大排风量（m3/h）:605
最小排风量（m3/h）: 311
爆炒噪音声功率级dB(A)：71
最大排风量噪音声功率级dB(A): 66
最小排风量噪音声功率级dB(A): 52
4个LED照明灯
3 片装饰性铝制油脂过滤网
易洁内板
停机延时功能
滤网饱和度指示灯

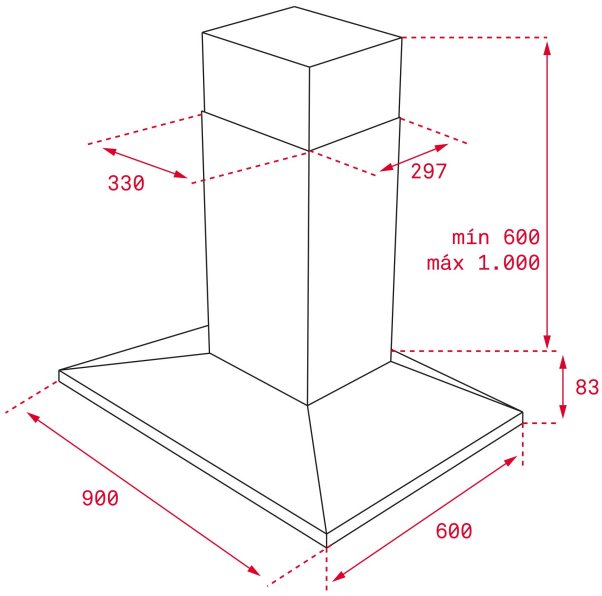

外形尺寸

Product height (mm): 907 -1207
Product width (mm): 900
Product depth (mm): 600
Product length (mm):
Net weight (Kg): 29,3

技术规格

能效等级: A
最小档声功率级 (dB): 52
最大档声功率级(dB): 66
爆炒档声功率级（dB）: 71
烟管出风口直径(mm): 150

颜色

40459360　不锈钢