DH2 Isla 1285
120cm节能标章(ECOPOWER)电机中岛式烟机

LED 照明灯　停机延时功能

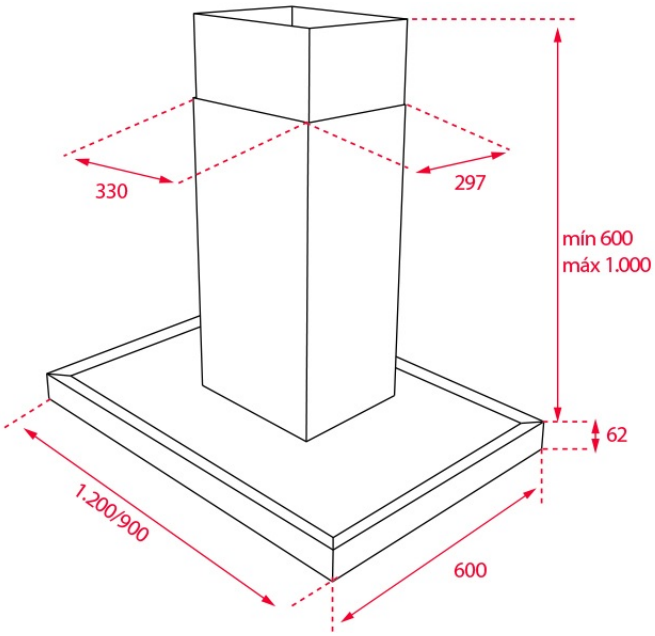

参考资料

REF: 40484670　　EAN: 8421152145739

产品一般信息

中岛式吸油烟机
EcoPower 节能电机
欧洲能效等级:A
背光白色显示电子轻触式控制面板
动态运行显示，全程监控
3 档风速+ 1 档强排风风速
排风量:
未装烟管的排风口排风量(m3/h):920
爆炒排风量(m3/h):796
最大排风量(m3/h):605
最小排风量(m3/h):311
噪音等级:
爆炒风量时A声功率级 dB(A):71
最大风量时A声功率级 dB(A):66
最小风量时A声功率级 dB(A):52
4 个隐藏式 LED 照明灯
4 片多层装饰性不锈钢油脂过滤网, 充分过滤油脂微粒
上层加固黑色玻璃盖板
易洁内板，方便清洁除污
停机延时计时器
滤网油脂饱和指示灯

外形尺寸

Product height (mm):
Product width (mm):
Product depth (mm):
Product length (mm):
Net weight (Kg): 20,5

技术规格

能效等级: 0
最小档声功率级 (dB): 0
最大档声功率级(dB): 0
爆炒档声功率级 (dB) : 0
烟管出风口直径(mm): 150

颜色

40484670　　不锈钢