HSC 644 C
45cm紧凑式蒸箱

水洁® 系统 | 有效容量: 40L | 按时间解冻 | 按重量解冻 | 多维热风烹饪

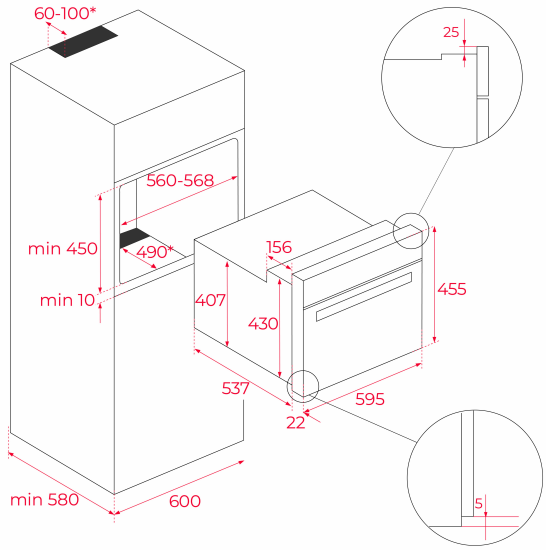

参考资料

REF: 40587603 EAN: 8421152145470

产品一般信息

蒸箱
4" TFT 真彩触屏控制
可选温度范围： 30-100ºC
1个线性伸缩式滑动导轨，5个烹饪层
私人烹饪助理功能(20种自动导烹菜单)
各功能推荐的默认烹饪温度和烹饪时间
1 升水箱
消毒和润热功能
三层隔热玻璃门
缓冲阻尼开关门系统
门开断电安全系统
切向通风冷却系统
2 个标准烹饪烤盘
深烤盘，不锈钢有孔蒸盘和带防溅功能的加强结构栅格烤架

外形尺寸

Product height (mm): 455
Product width (mm): 595
Product depth (mm): 559
Product length (mm):
Net weight (Kg): 30

技术规格

能效等级: A+
电压(V): 220-240
频率 (Hz): 50
最大额定功率(W): 3400

颜色

40587603 不锈钢