HLC 847 C
45cm紧凑式微烤一体机

水洁® 系统

有效容量: 40L

按时间解冻

按重量解冻

缓冲阻尼开关门

多维热风烹饪

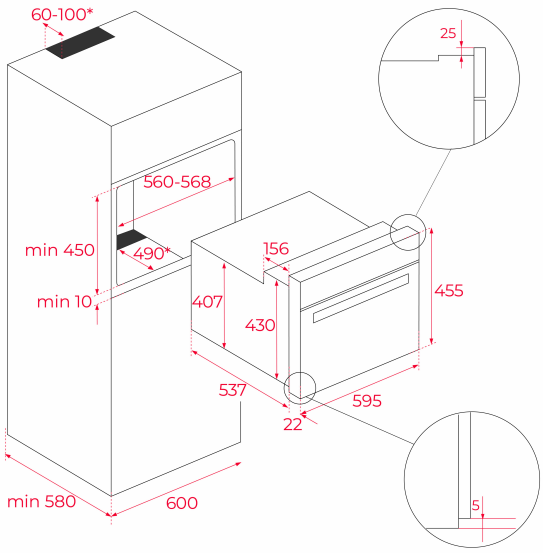

参考资料

REF: 40587614 EAN: 8421152155868

产品一般信息

多功能微烤一体机
水洁® PRO 清洁系统
多维热风烹饪功能
15种烹饪功能
20种私人烹饪助理功能
4" TFT 真彩触屏控制

外形尺寸

Product height (mm): 455
Product width (mm): 595
Product depth (mm): 559
Product length (mm):
Net weight (Kg): 31,5

技术规格

能效等级: -
电压(V): 220-240
频率 (Hz): 50
最大额定功率(W): 3400

颜色

40587614 黑色玻璃