HLC 847 S
45cm紧凑式水洁蒸箱

有效容量:
48L

缓冲阻尼开
关门

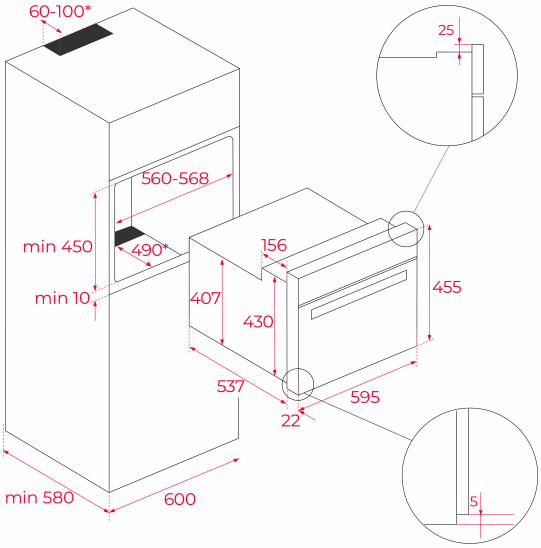

参考资料

REF: 111230000 EAN: 8434778003352

产品一般信息

蒸箱
4" TFT 真彩触屏控制
可选温度范围： 30-100ºC
1个线性伸缩式滑动导轨，5个烹饪层
私人烹饪助理功能(20种自动导烹菜单)
各功能推荐的默认烹饪温度和烹饪时间
1 升水箱
消毒和润热功能
三层隔热玻璃门
缓冲阻尼开关门系统
门开断电安全系统
切向通风冷却系统
2 个标准烹饪烤盘
深烤盘，不锈钢有孔蒸盘和带防溅功能的加强结构栅格烤架

外形尺寸

Product height (mm): 455
Product width (mm): 595
Product depth (mm): 559
Product length (mm):
Net weight (Kg): 26,5

技术规格

能效等级: -
电压(V): 220-240
频率 (Hz): 50/60
最大额定功率(W): 3000

颜色

111230000 黑色玻璃