CI3 350 NF
嵌入式冷藏冷冻箱

果蔬保鲜盒　LED 照明灯　变频电机　0°C 果蔬保鲜盒

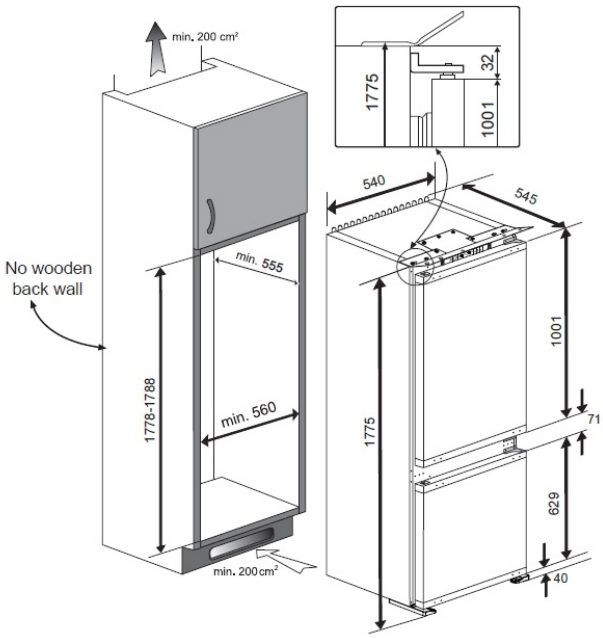

参考资料

REF: 40634570　　EAN: 8421152151815

产品一般信息

嵌入式冷藏冷冻箱
电子控制面板
混冷保鲜，整机无霜
冷冻室风冷无霜系统
4* 冷冻室
快速冷藏/快速冷冻功能
纳米银离子抗菌系统
自动除霜
安全玻璃层架
温度电子显示屏
1个0°C保鲜盒
1 个果蔬保鲜盒
镀铬玻璃瓶架
声响和视觉温度警告
滑门安装系统
可反向安装冰箱门
欧洲能效等级:A++
气候等级:SN – ST
总有效容积 (升):259 冷藏室有效容积 (升):191 冷冻室有效容积 (升):68

外形尺寸

Product height (mm): 1776
Product width (mm): 540
Product depth (mm): 545
Product length (mm):
Net weight (Kg): 55

技术规格

能效等级(UE 2019/2016): -
气候等级: SN/ST
能耗(千瓦/天): 0,87
年耗电量(千瓦时/年): 317
冷冻能力: 2,5
噪声(A声功率级)(dBA): 40
电压(V): 220-240
频率 (Hz): 50

颜色